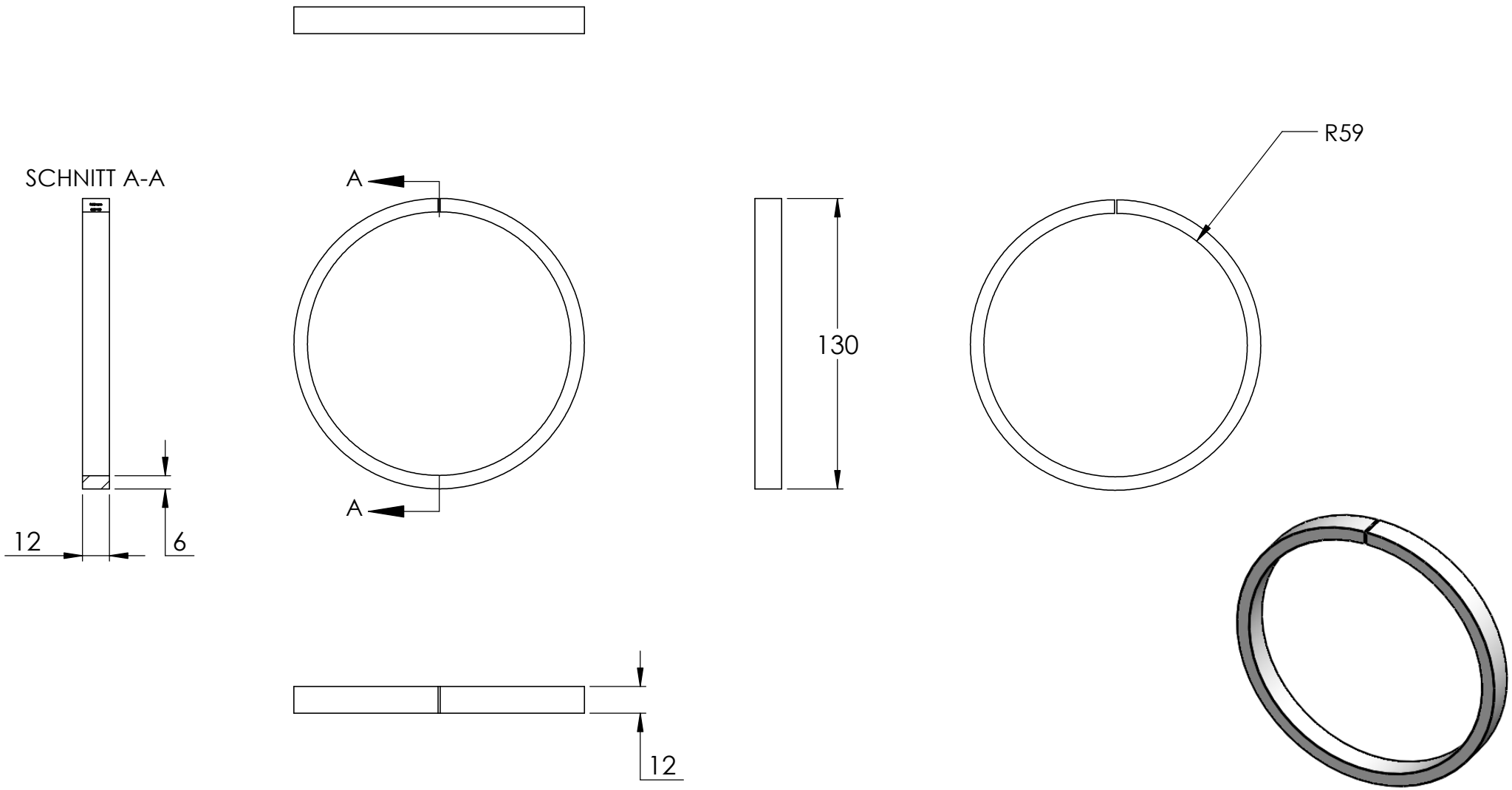
SCHNITT A-A
A
A
130
R59
12
6
12