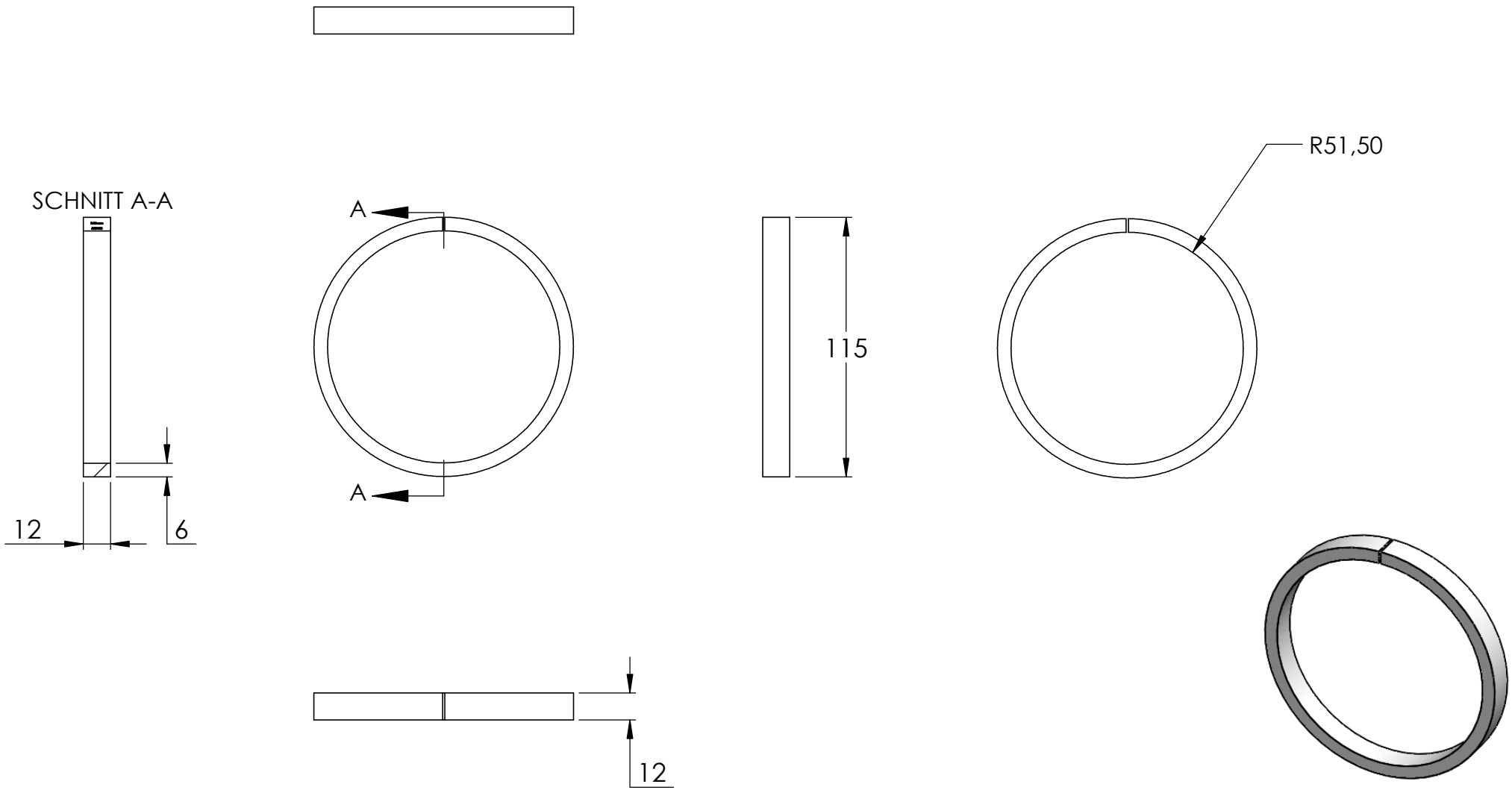
SCHNITT A-A
12
6
A
A
115
R51,50
12