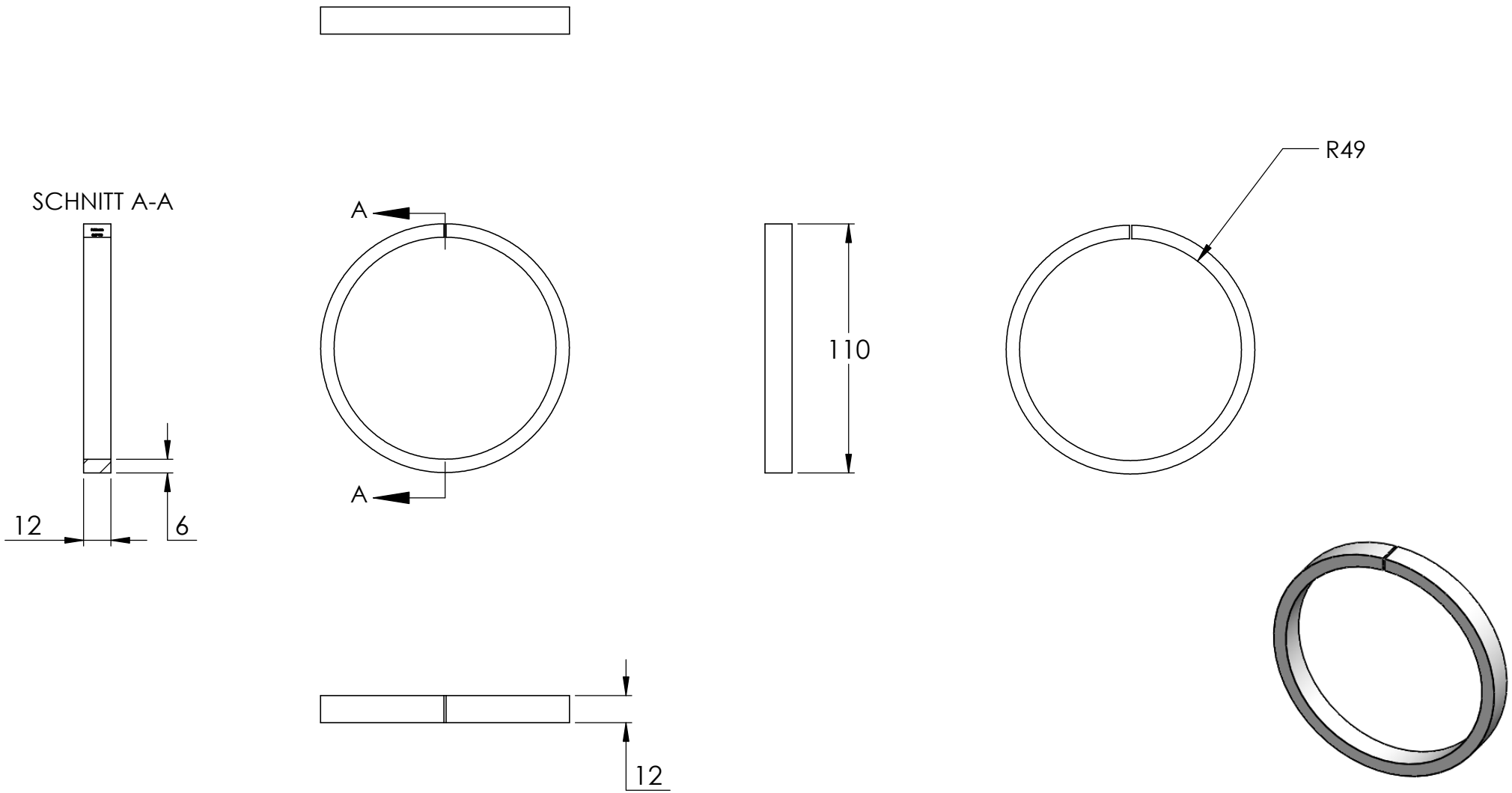
SCHNITT A-A
A
A
110
R49
12
6
12