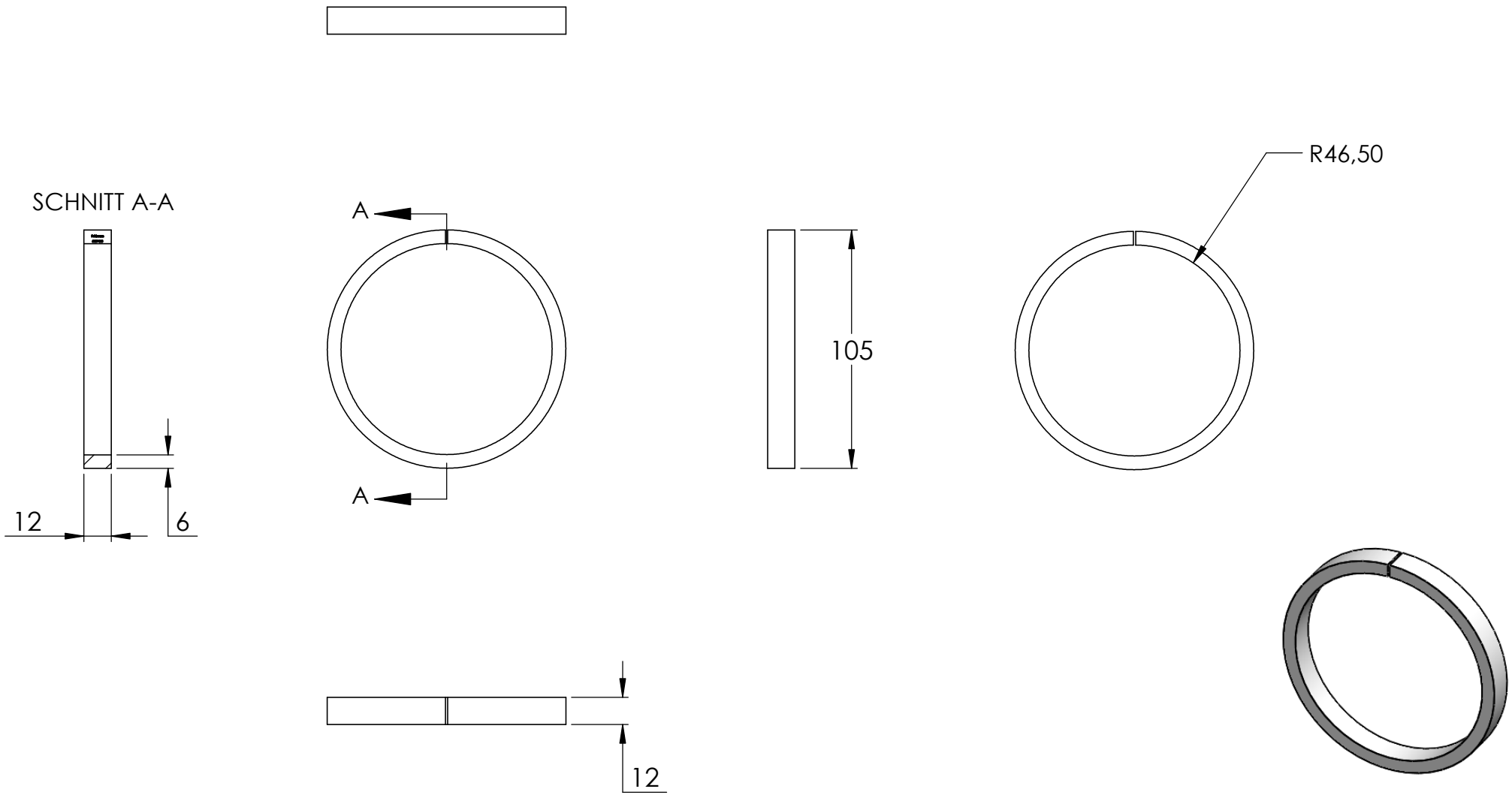
SCHNITT A-A
A
A
105
R46,50
12
6
12