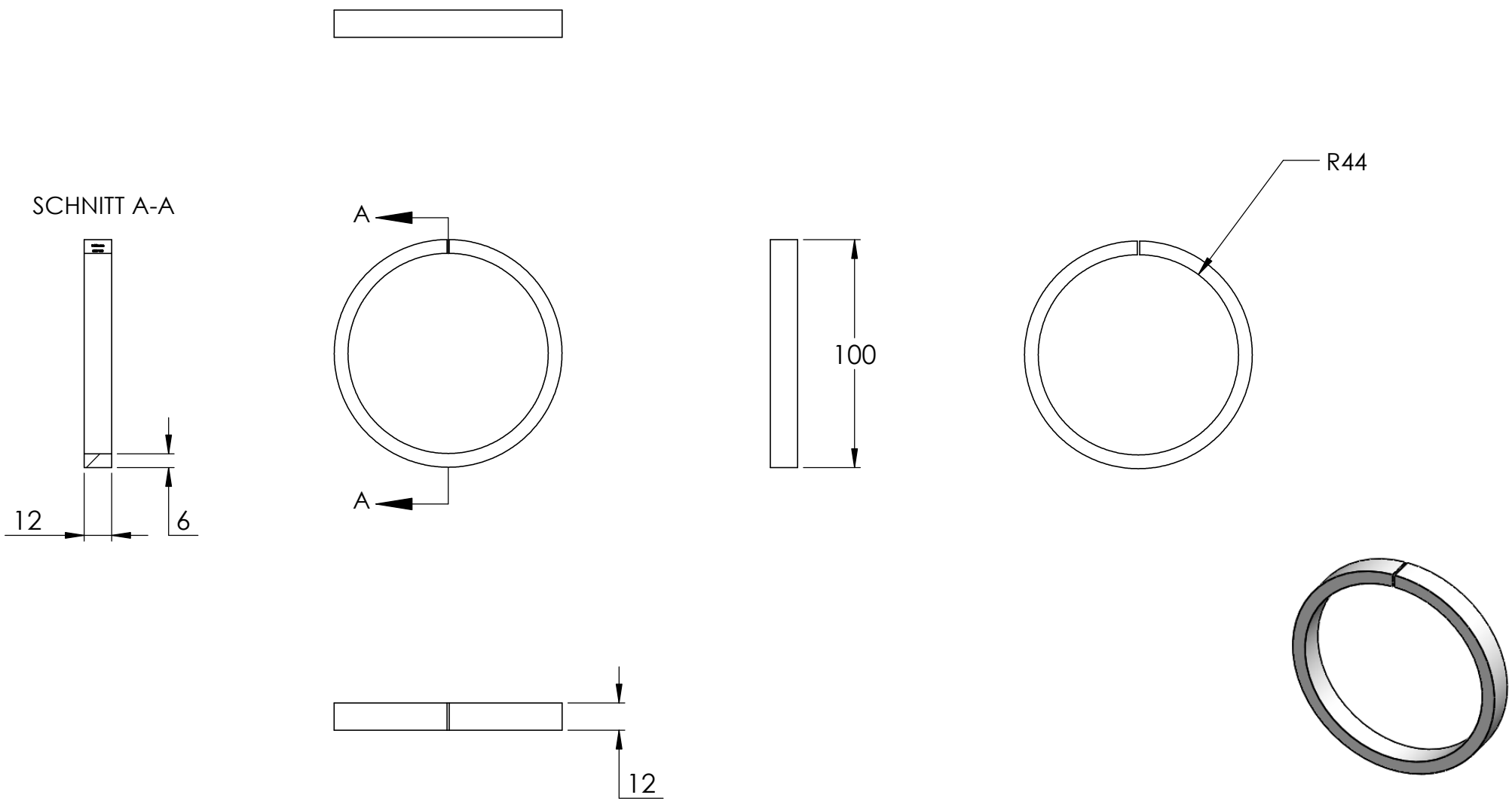
SCHNITT A-A
12
6
A
A
100
R44
12