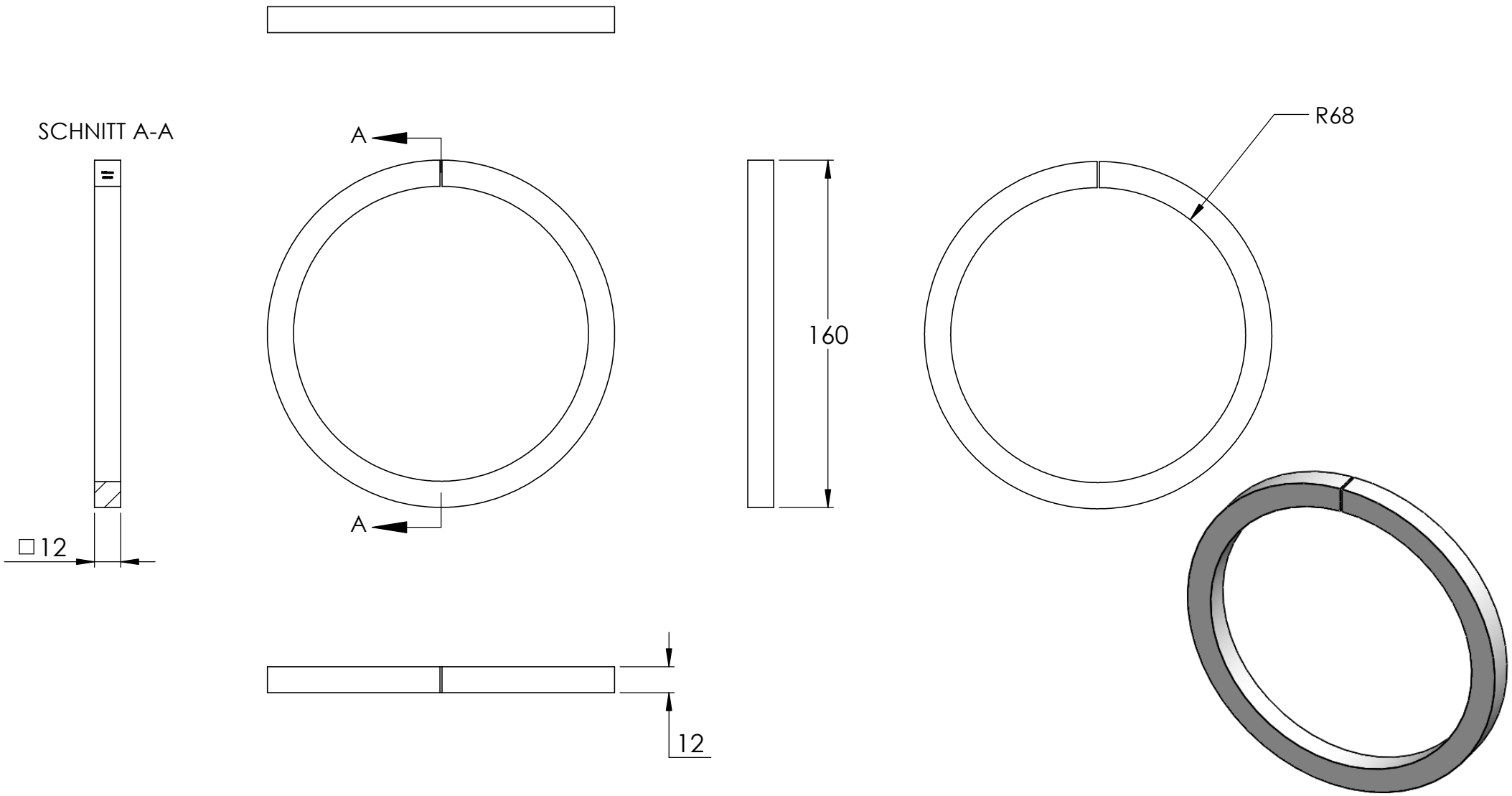
SCHNITT A-A
A
A
□12
160
R68
12