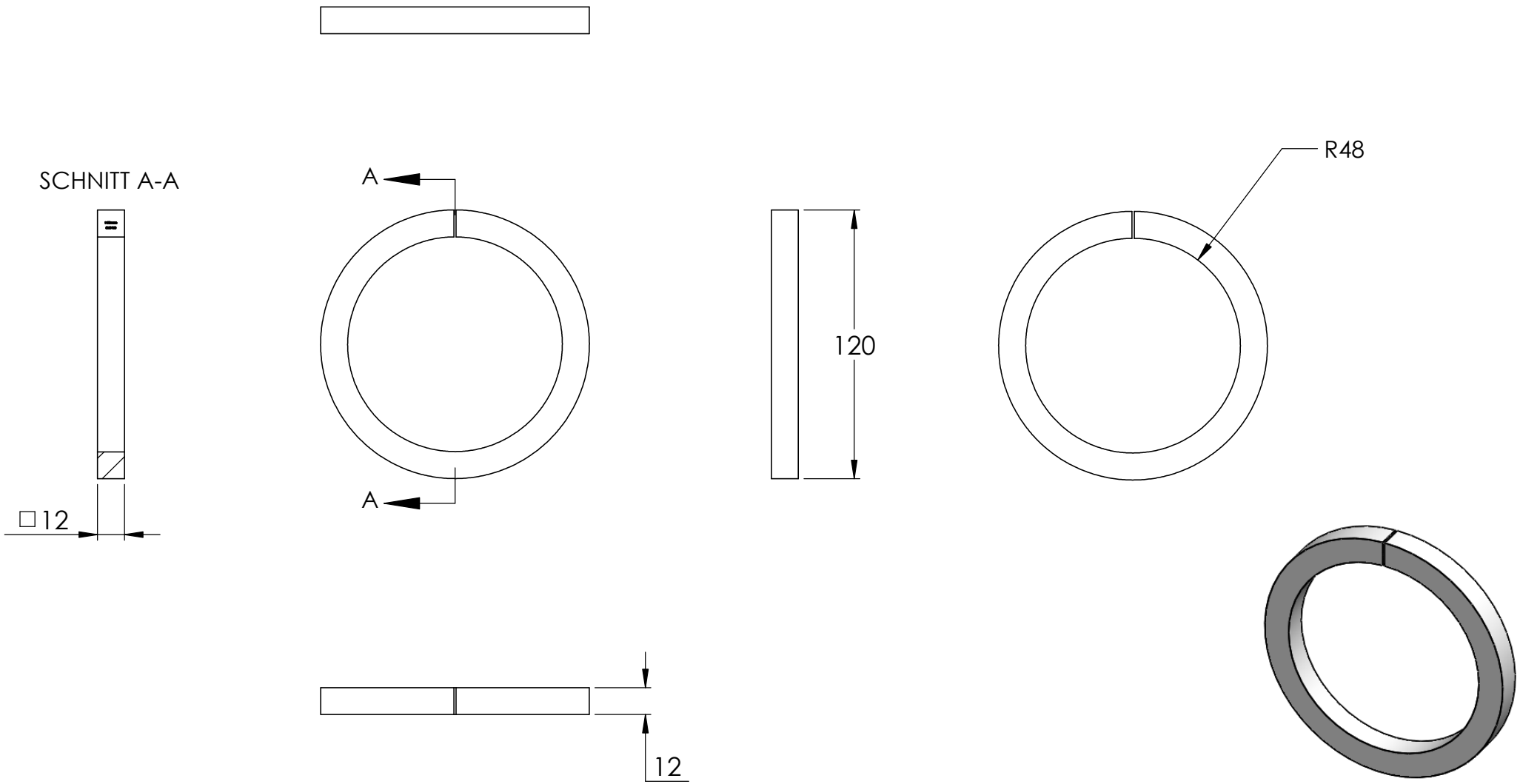
SCHNITT A-A
A
A
□12
120
R48
12