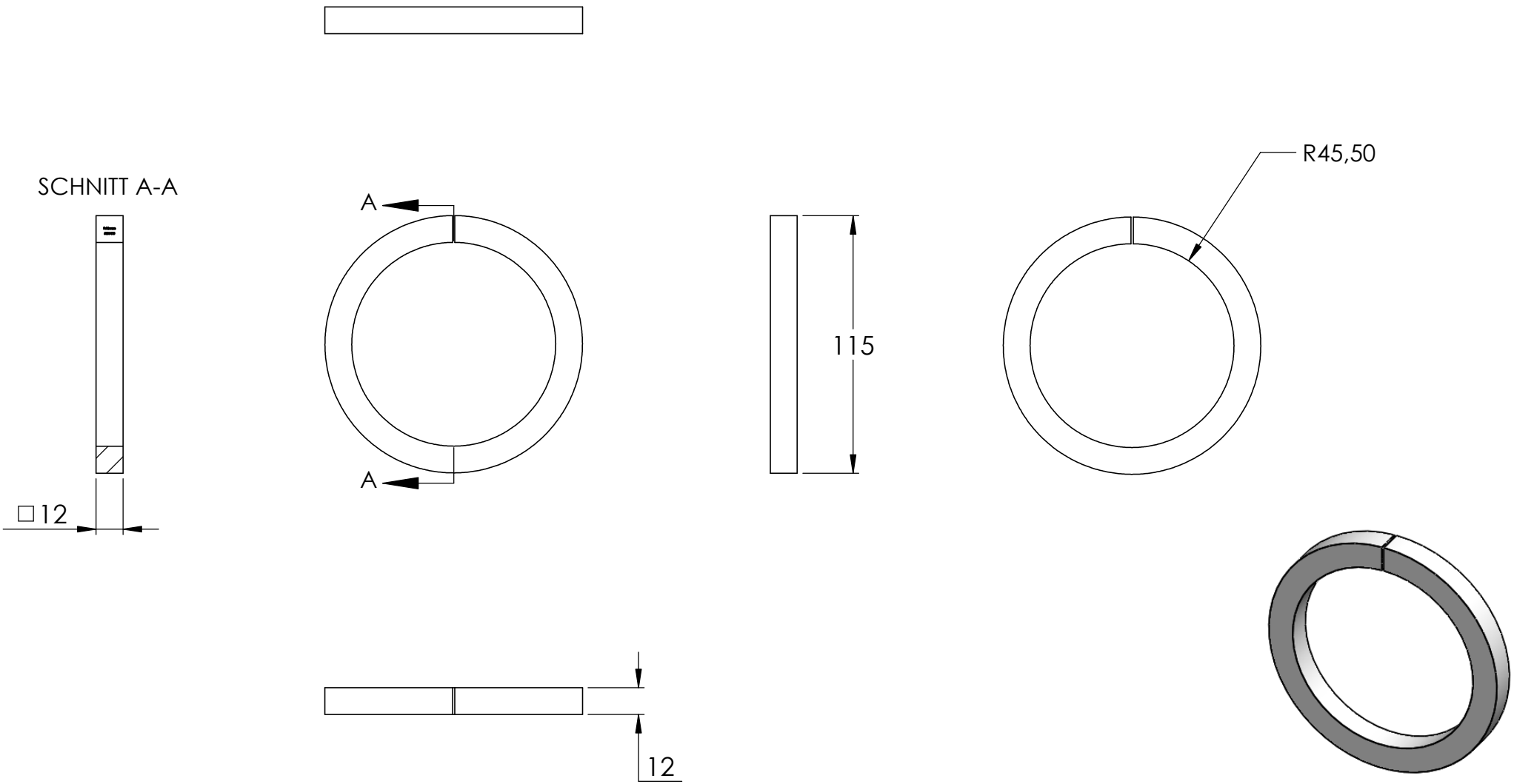
SCHNITT A-A
□12
A
A
115
R45,50
12