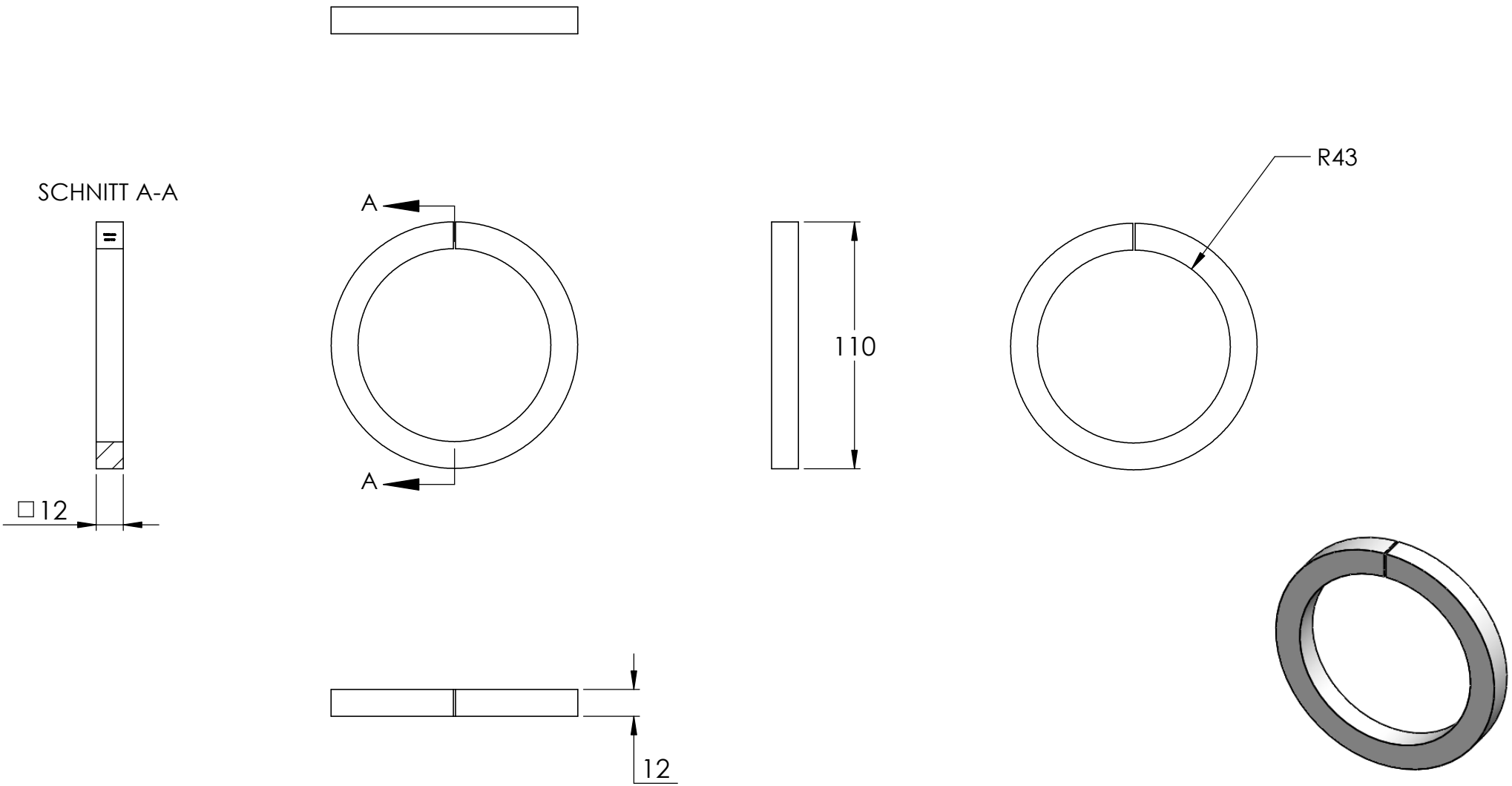
SCHNITT A-A
□12
A
A
110
R43
12