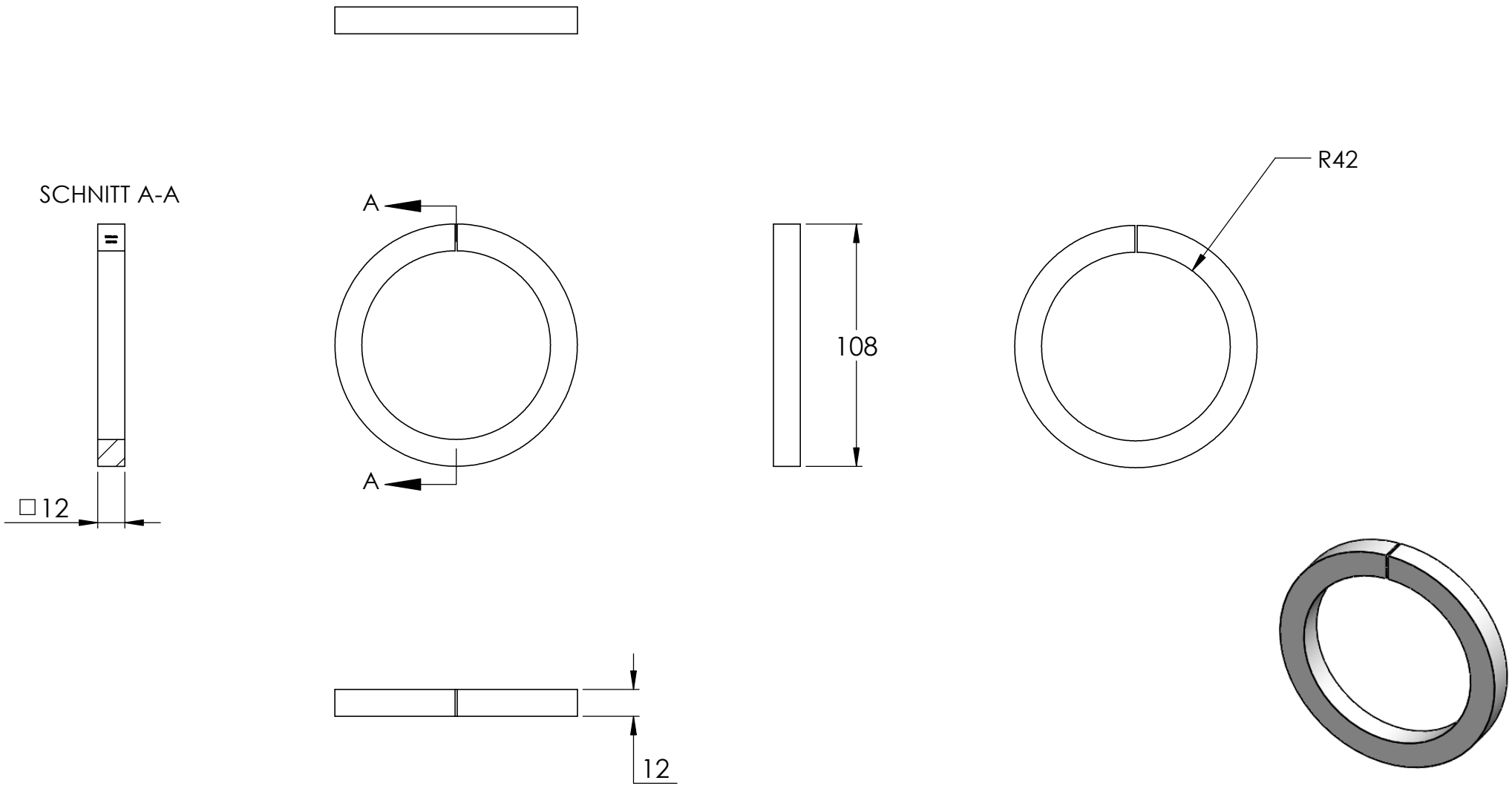
SCHNITT A-A
□12
A
A
108
R42
12