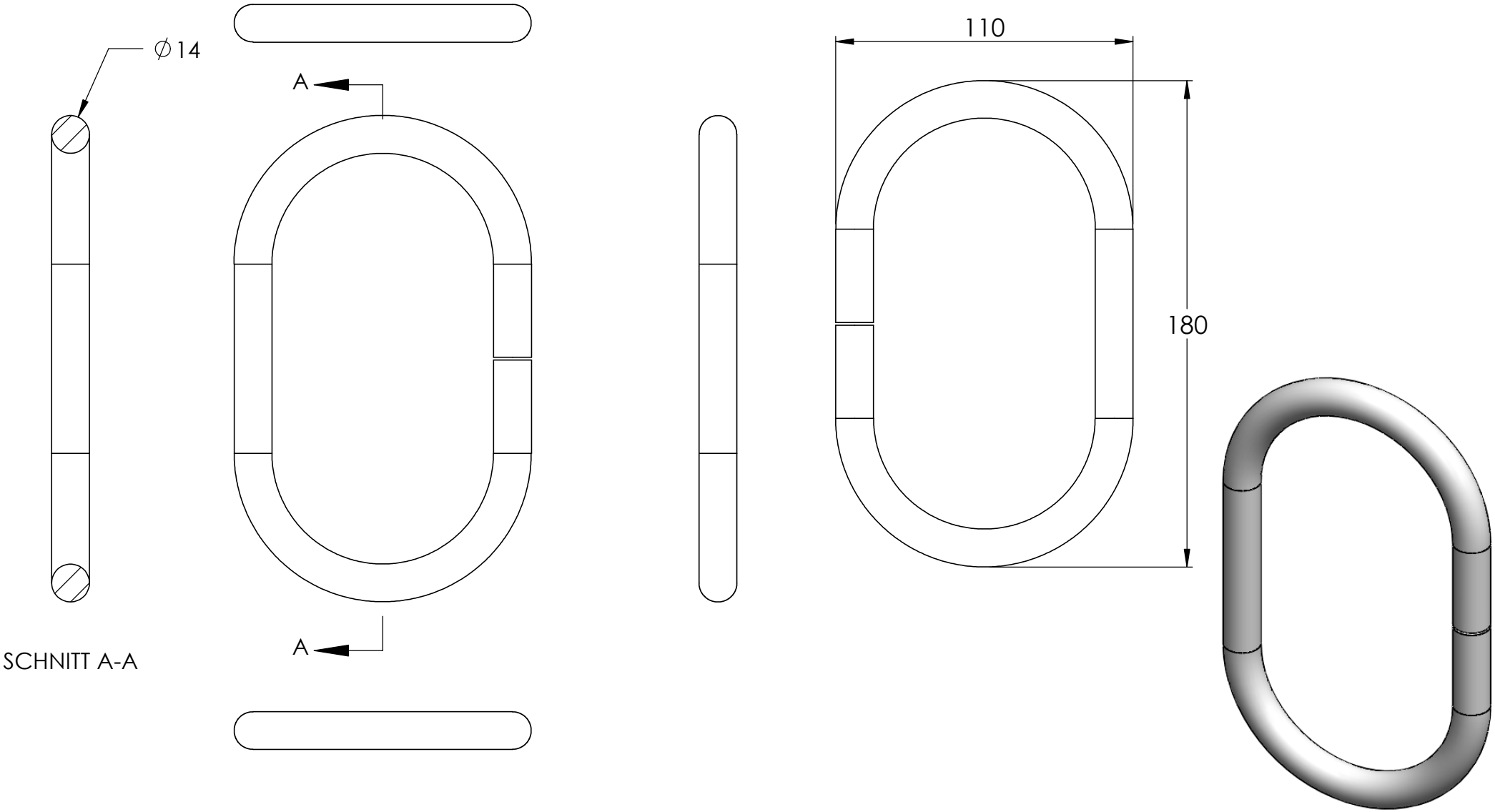
∅14
A
A
SCHNITT A-A
110
180