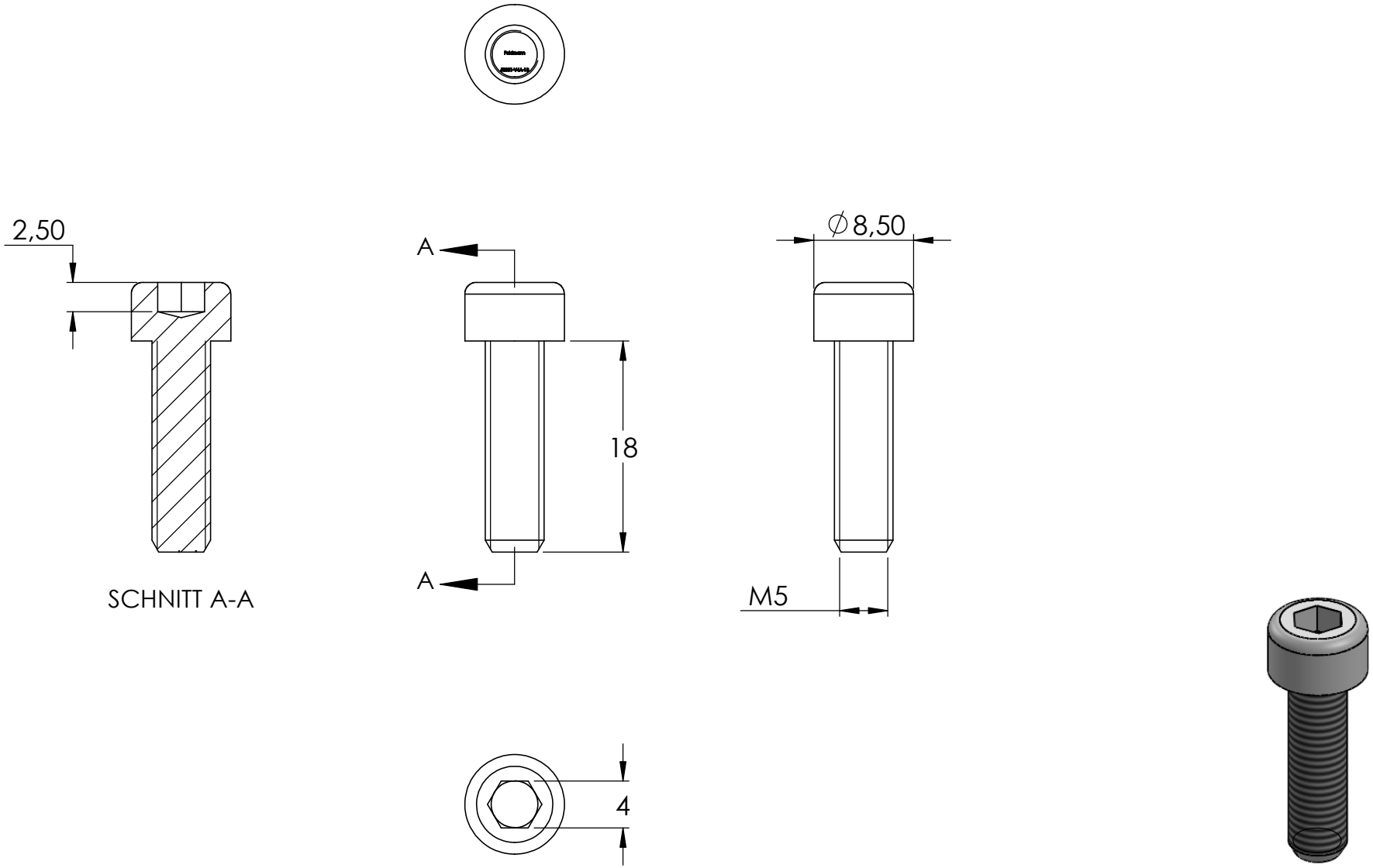
2,50
SCHNITT A-A
A
A
18
∅8,50
M5
4