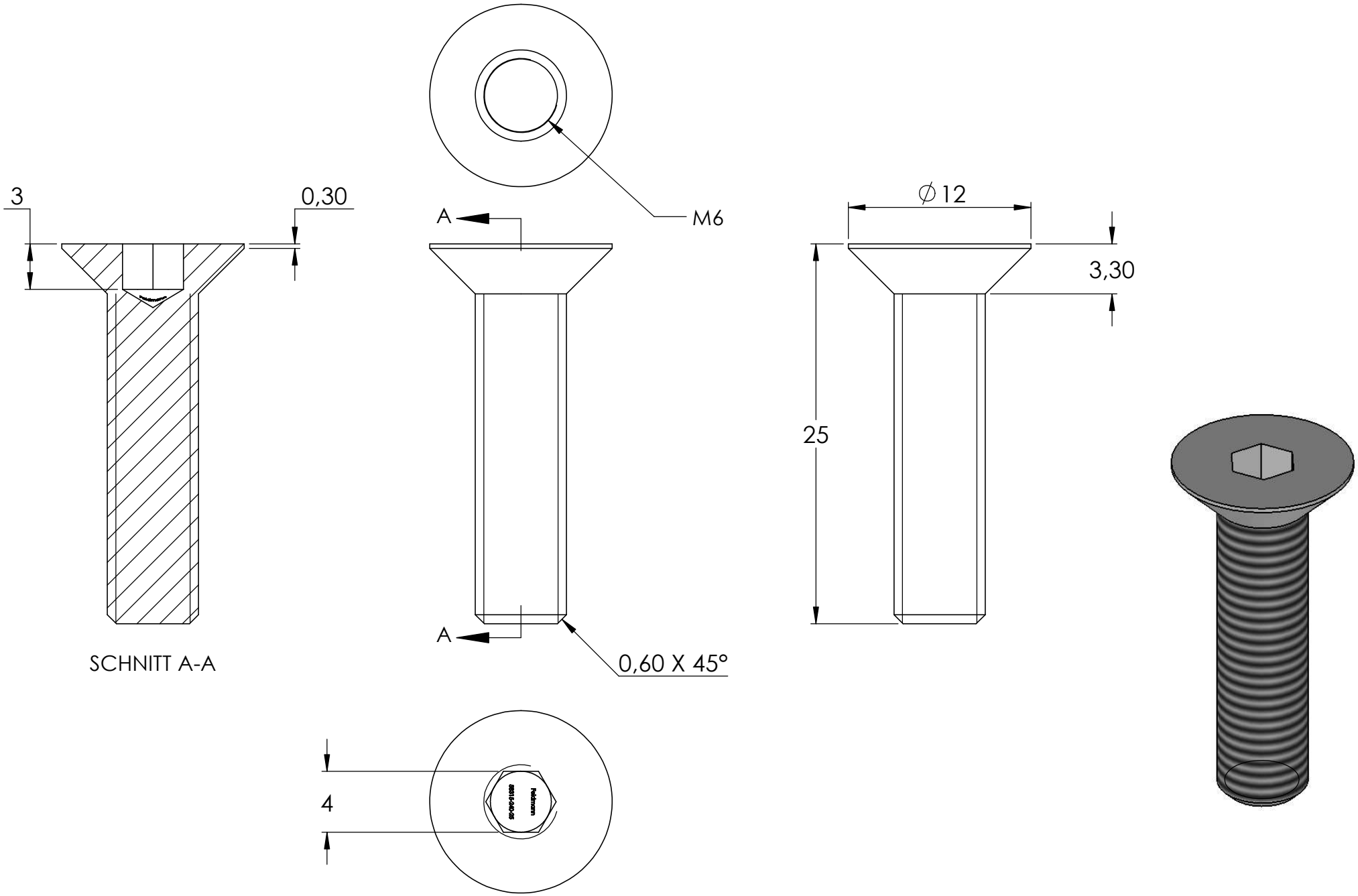
3
0,30
SCHNITT A-A
A
A
M6
0,60 X 45°
4
Feldmann
88315-040-05
∅12
3,30
25