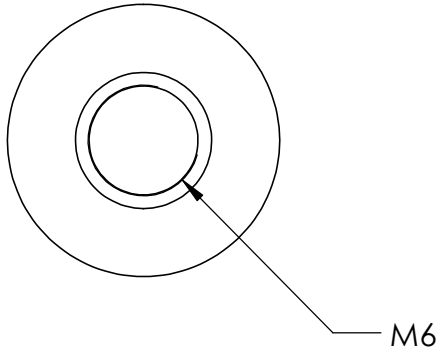


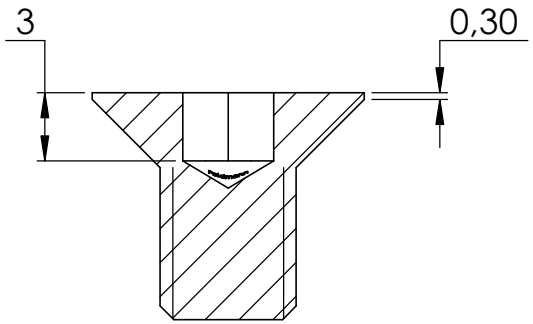

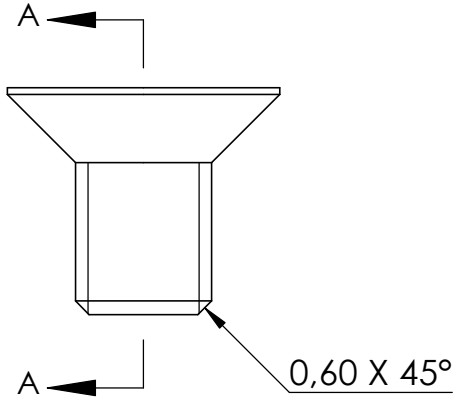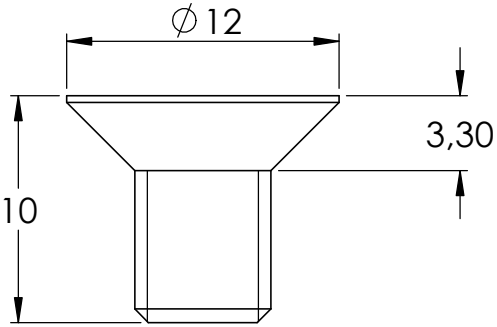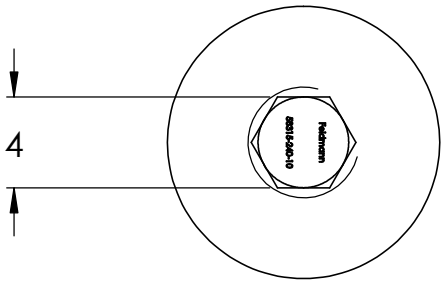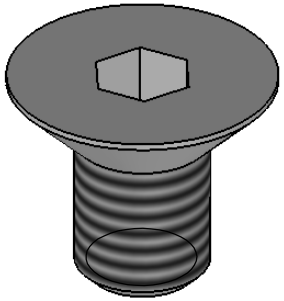
SCHNITT A-A