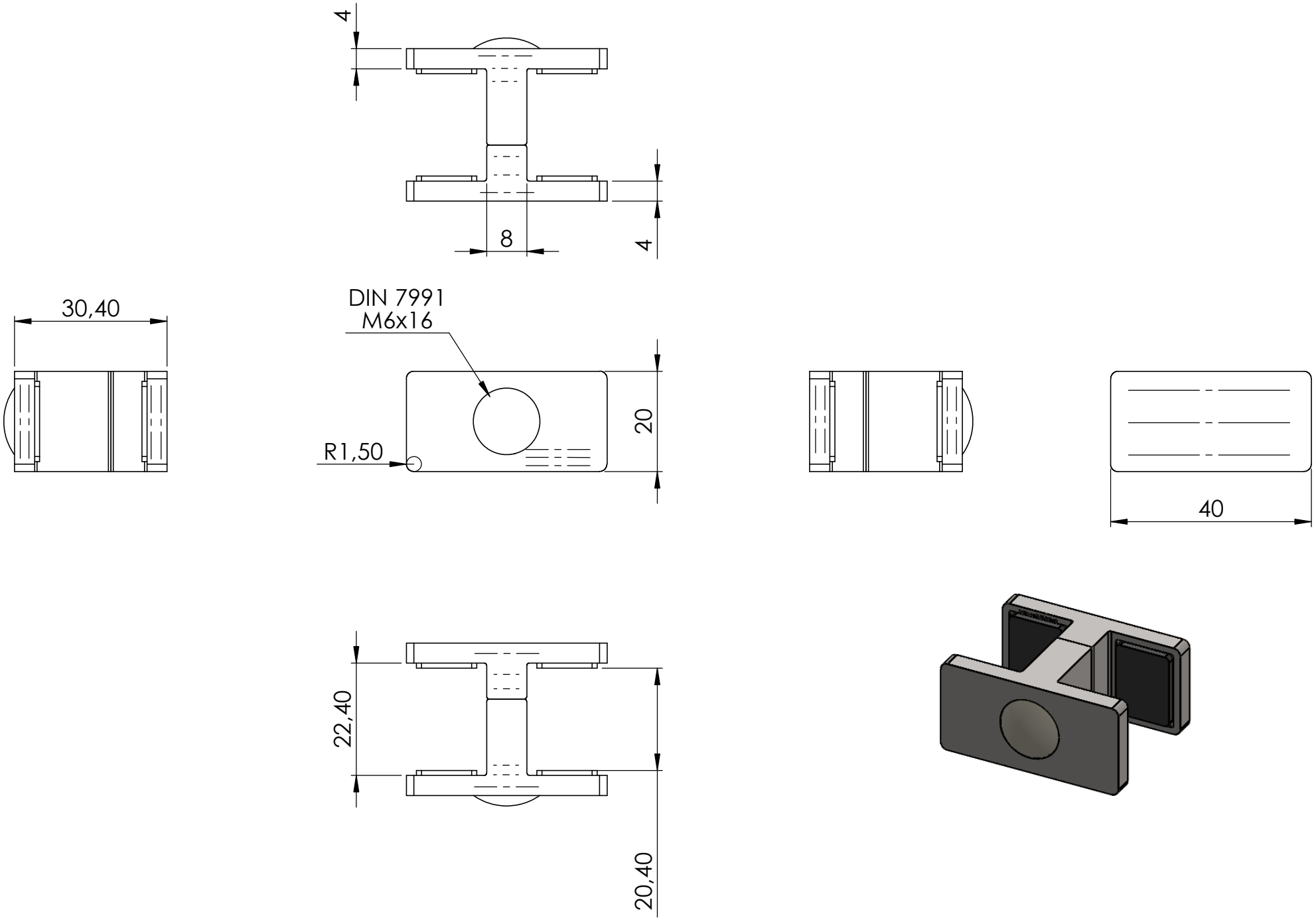
4
8
4
30,40
DIN 7991
M6x16
20
R1,50
40
22,40
20,40

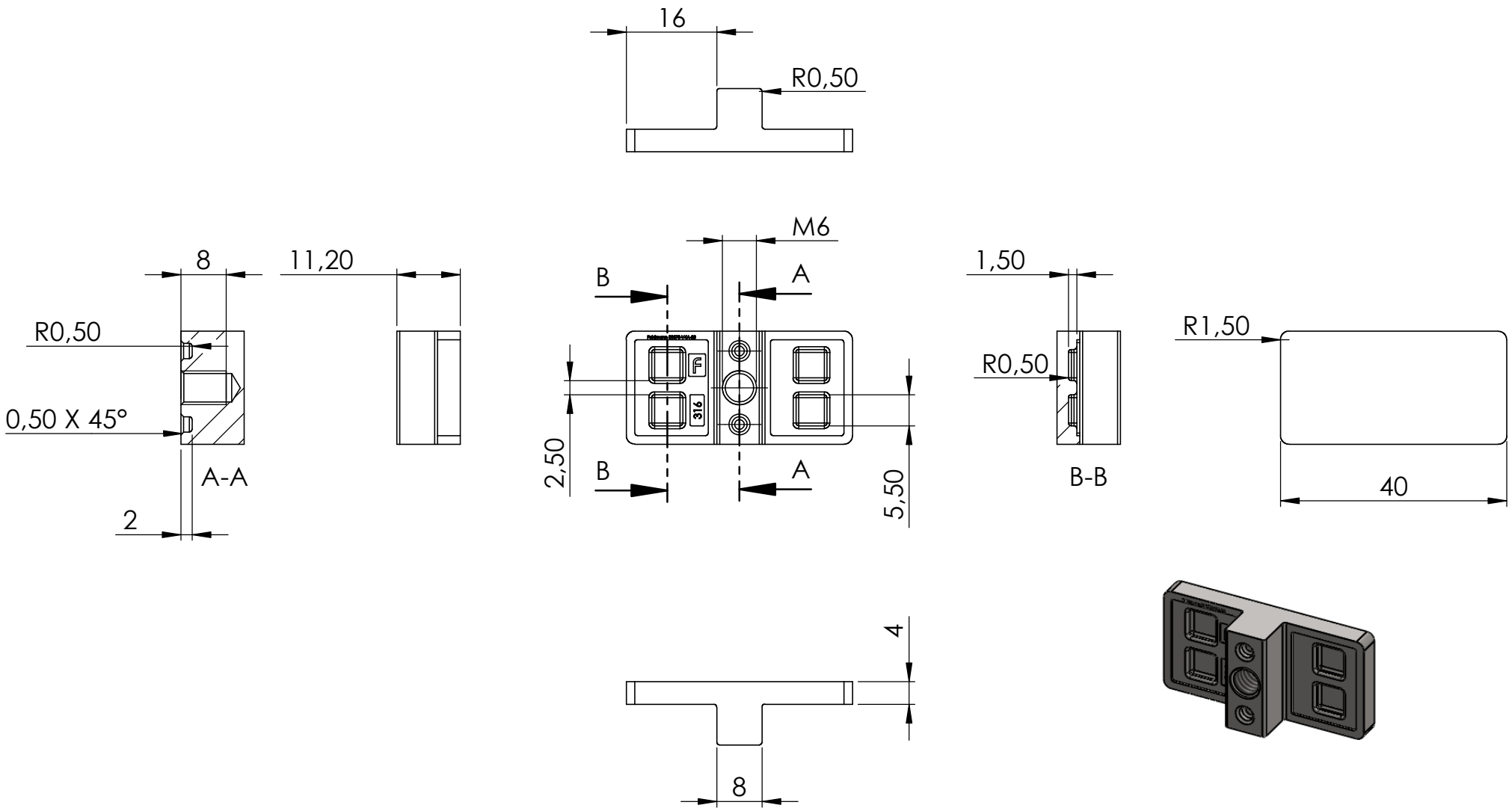
16
R0,50
M6
8
11,20
B
A
1,50
R0,50
R1,50
0,50 X 45°
A-A
2
2,50
5,50
B-B
40
4
8

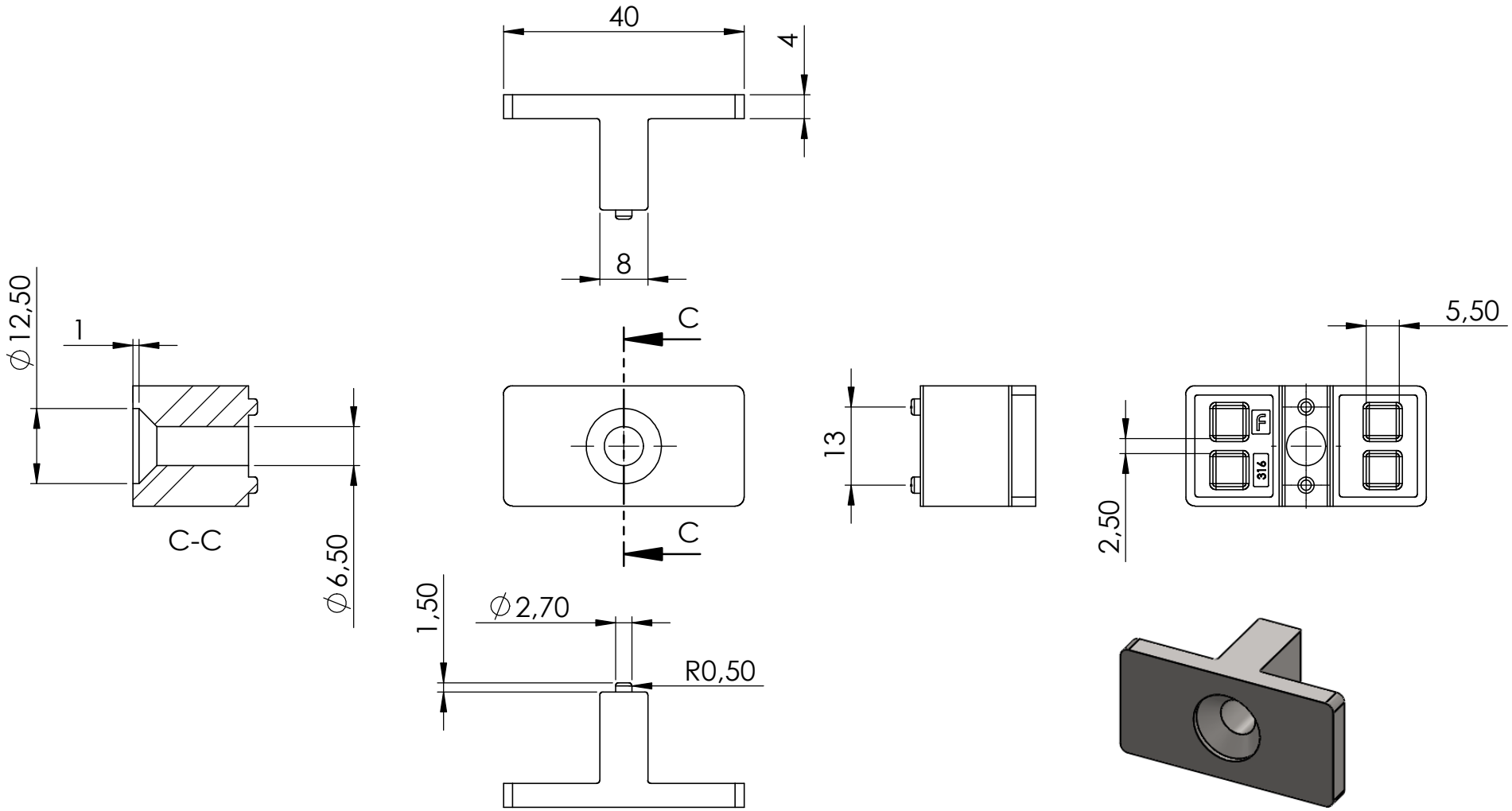
40
4
8
C
C
13
5,50
2,50
316
⌀12,50
1
C-C
⌀6,50
1,50
⌀2,70
R0,50

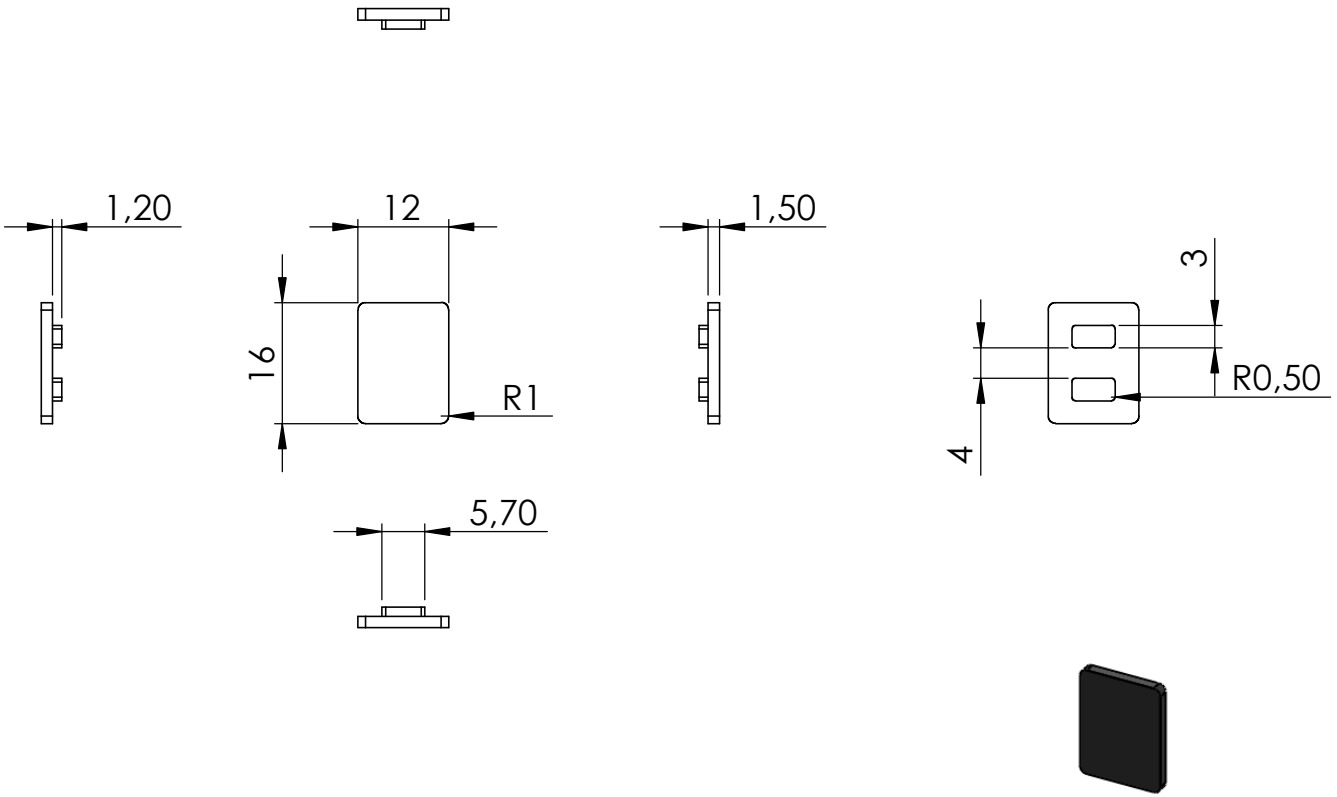
1,20
12
1,50
3
16
R1
R0,50
4
5,70

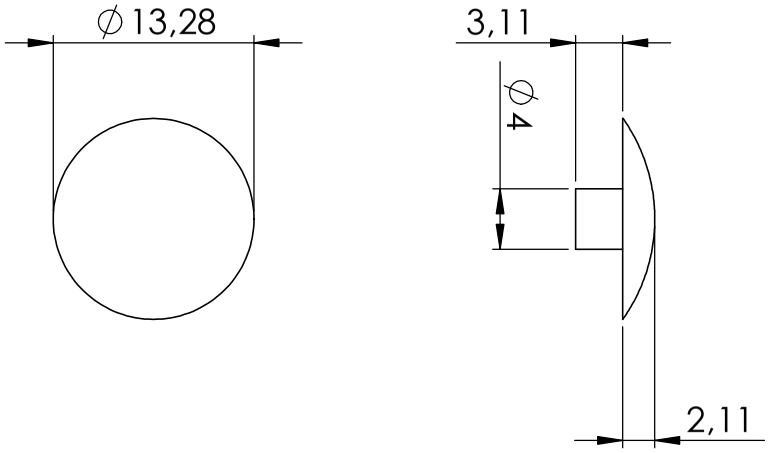
∅13,28
3,11
∅4
2,11

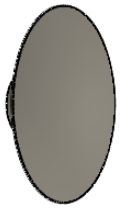
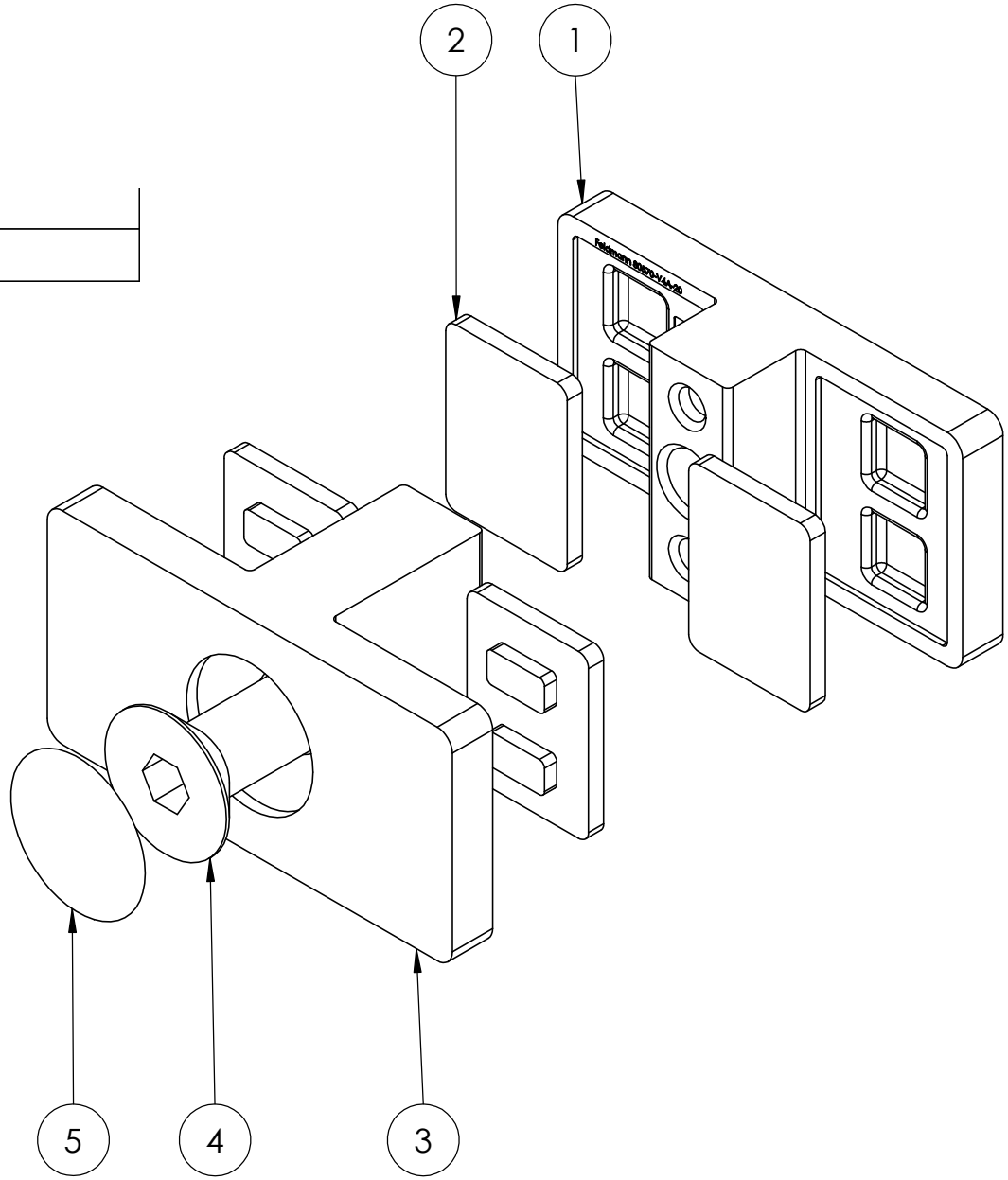
4	DIN7991 M6x16	1
5	80570-XXX-XX Teil4	1