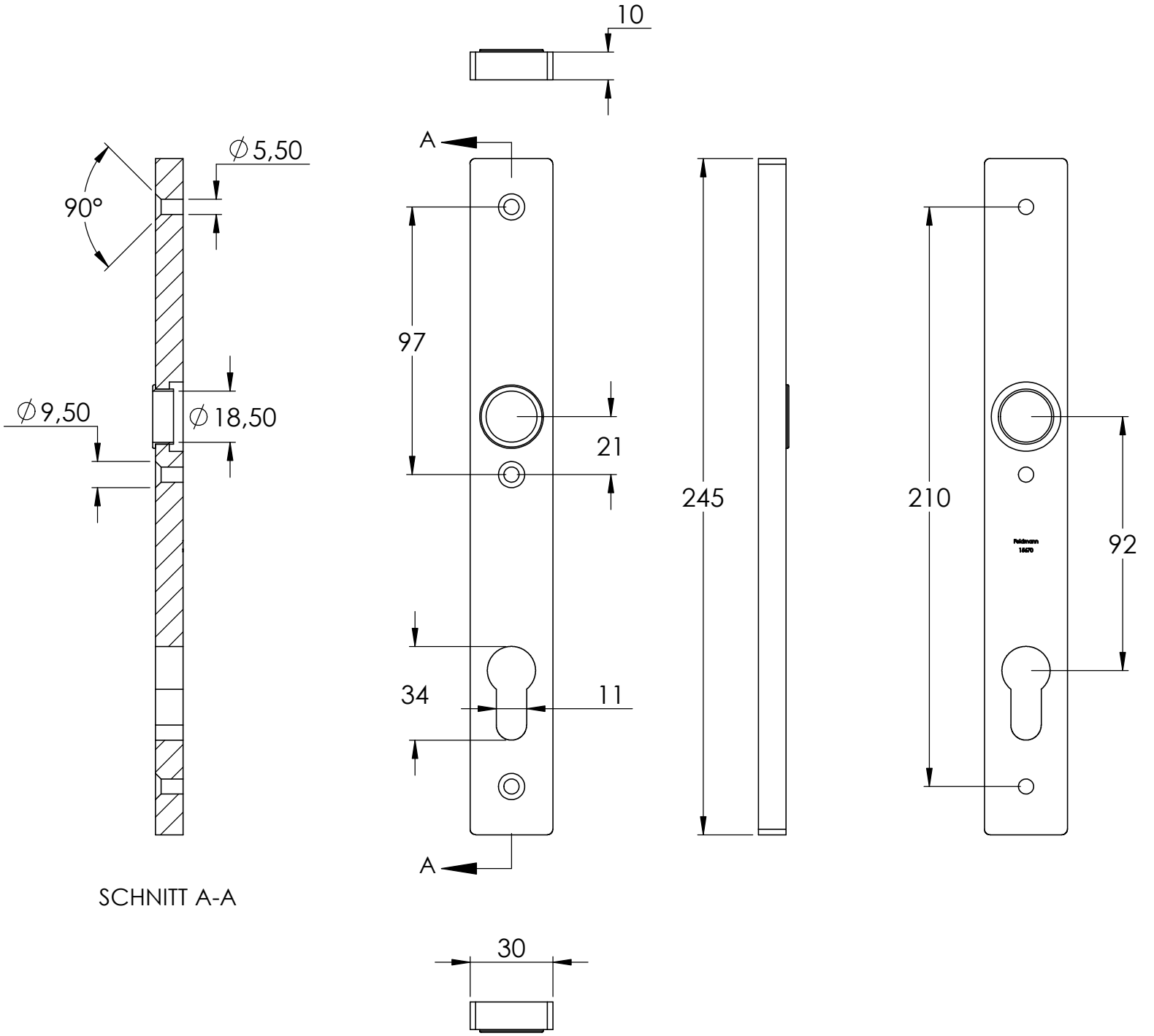
10
A
∅5,50
90°
97
∅9,50
∅18,50
21
245
210
92
34
11
A
SCHNITT A-A
30