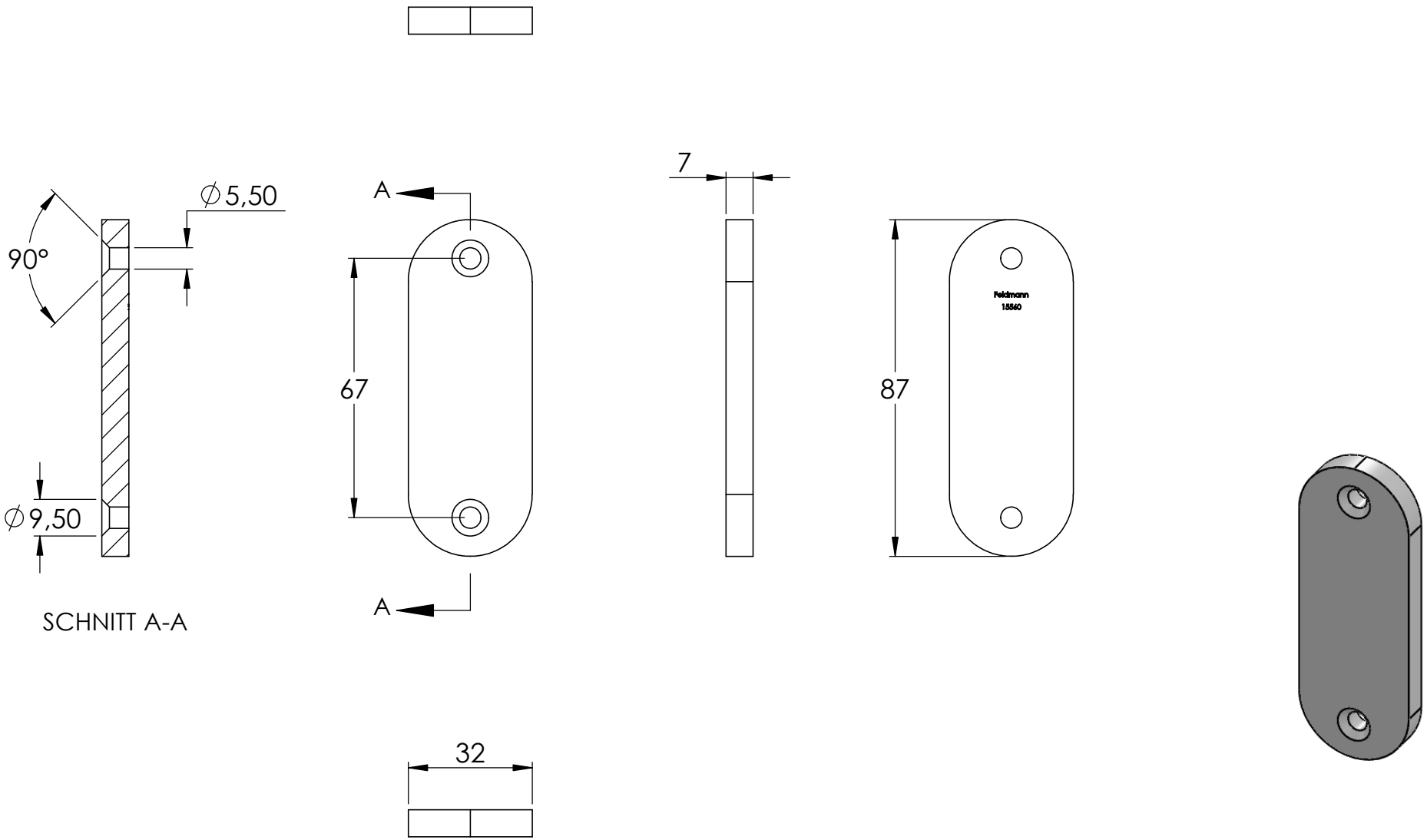
∅5,50
90°
∅9,50
SCHNITT A-A
A
A
67
7
87
Feldmann
18560
32