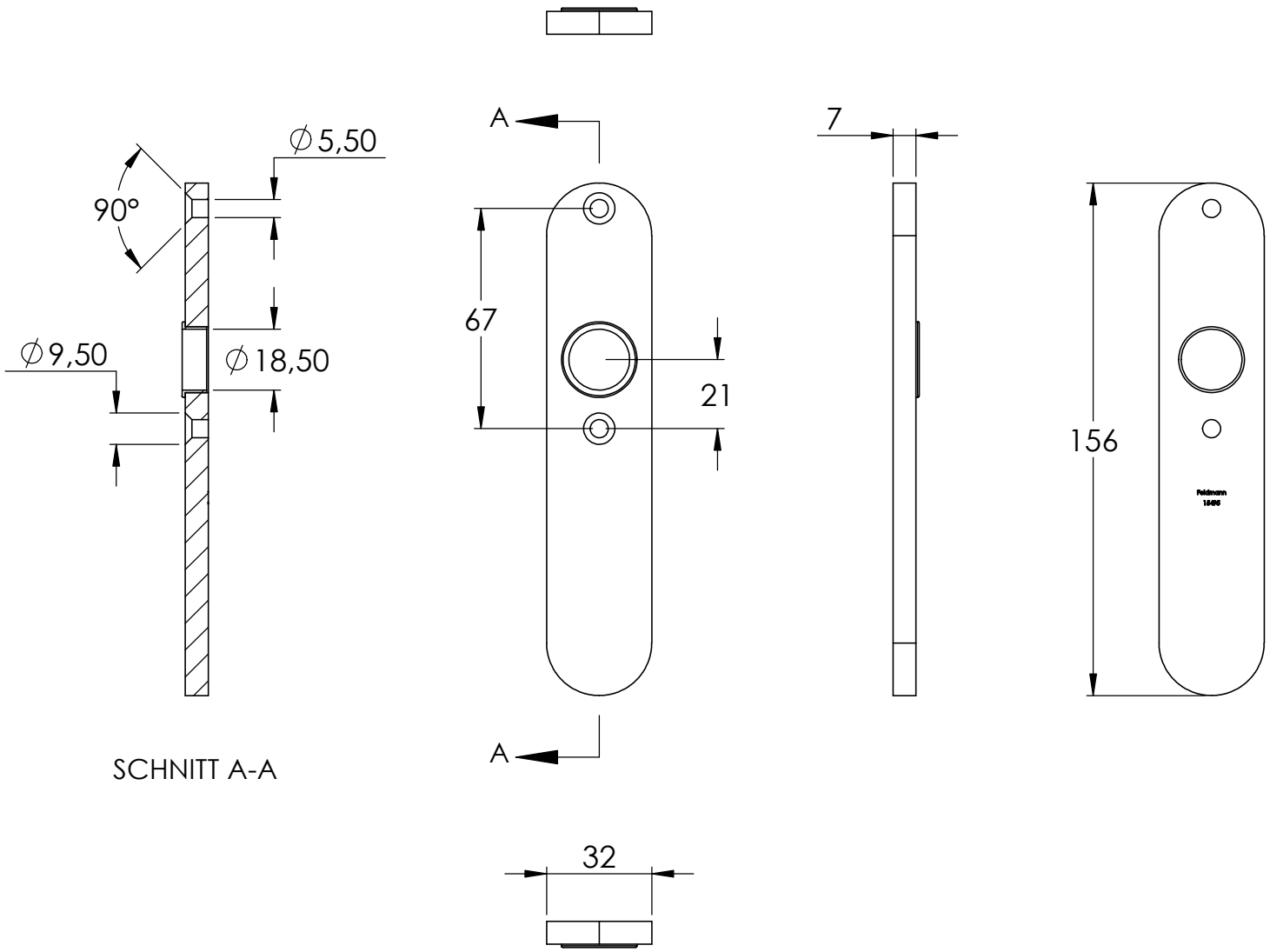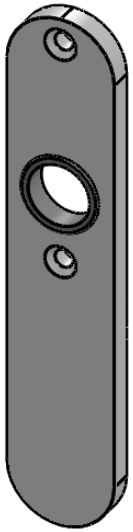
∅5,50
90°
∅9,50
∅18,50
SCHNITT A-A
A
A
67
21
7
156
32