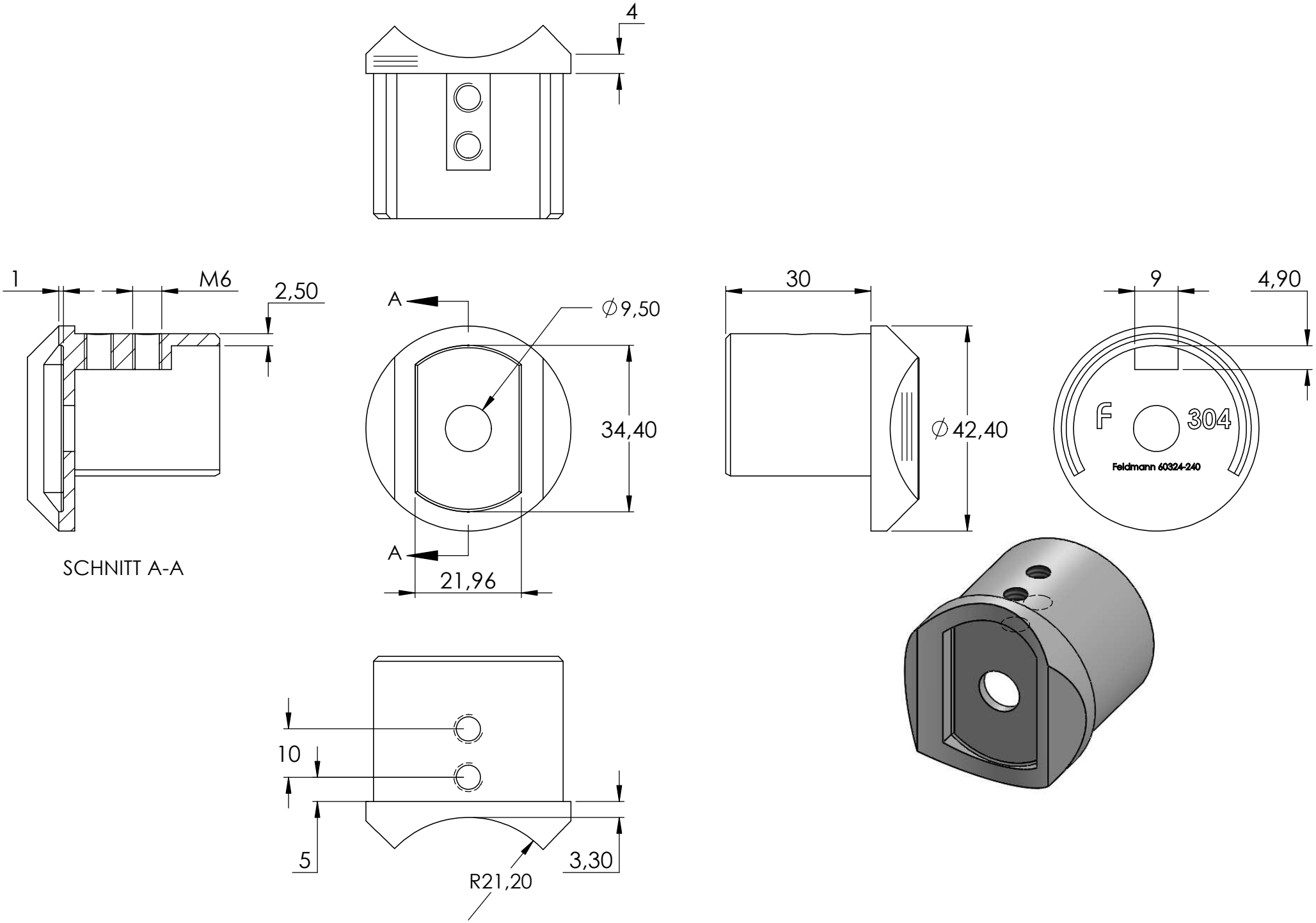
4
1
M6
2,50
A
∅9,50
34,40
A
21,96
30
∅42,40
9
4,90
F
304
Feldmann 60324-240
SCHNITT A-A
10
5
3,30
R21,20