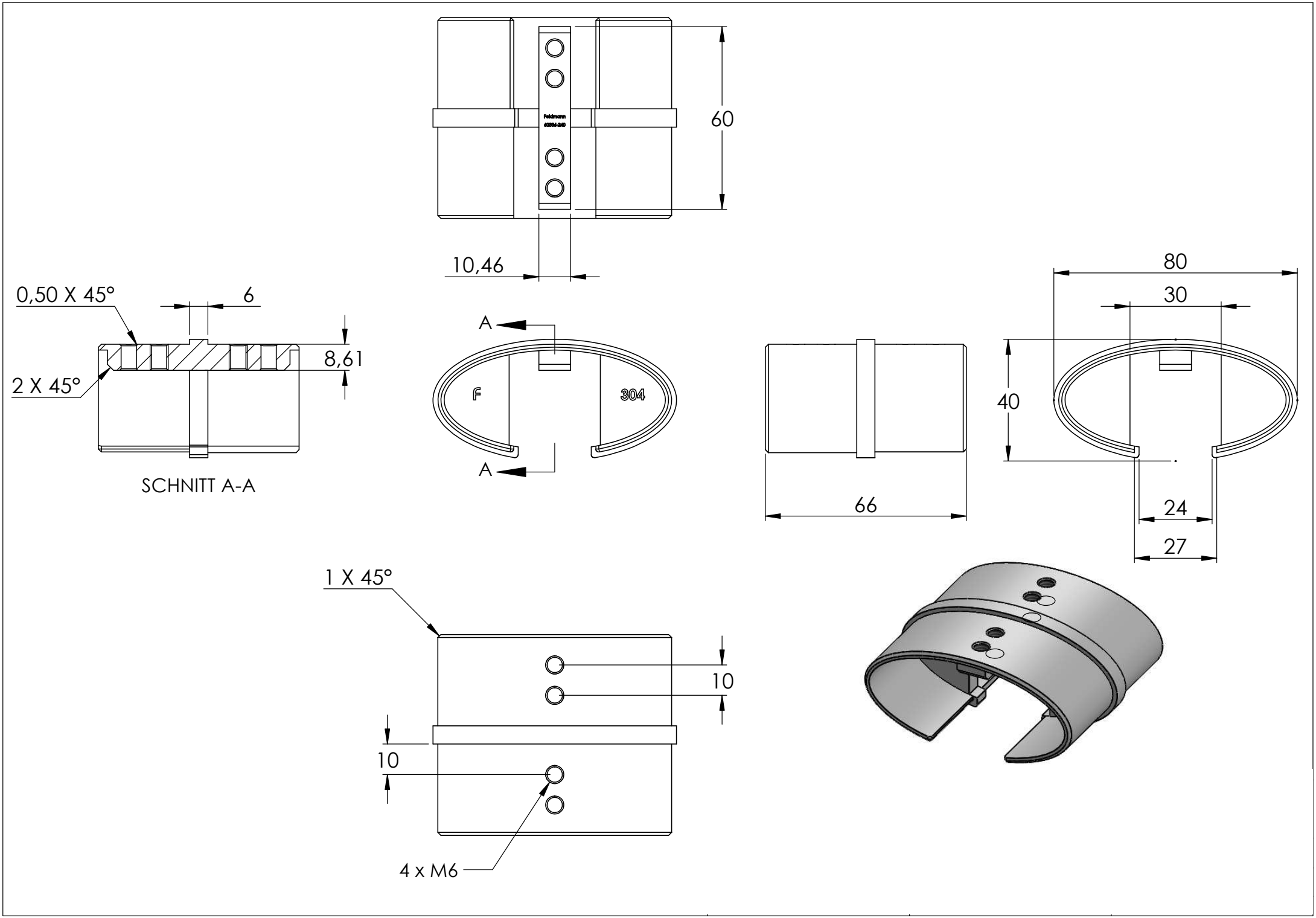
60
10,46
0,50 X 45°
6
8,61
2 X 45°
SCHNITT A-A
A
A
F
304
66
80
30
40
24
27
1 X 45°
10
10
4 x M6