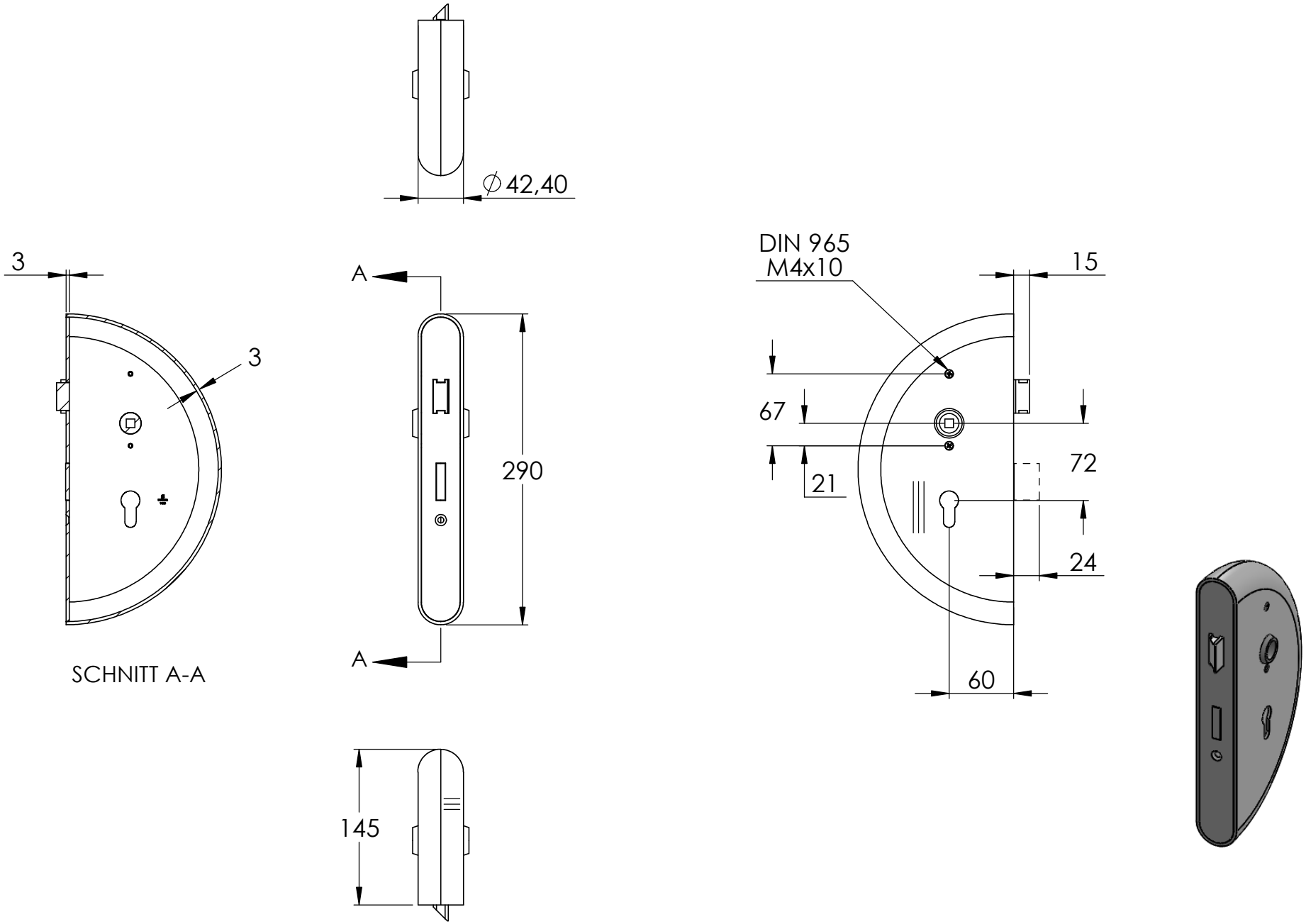
∅ 42,40
3
3
A
A
290
SCHNITT A-A
145
DIN 965
M4x10
15
67
21
72
24
60