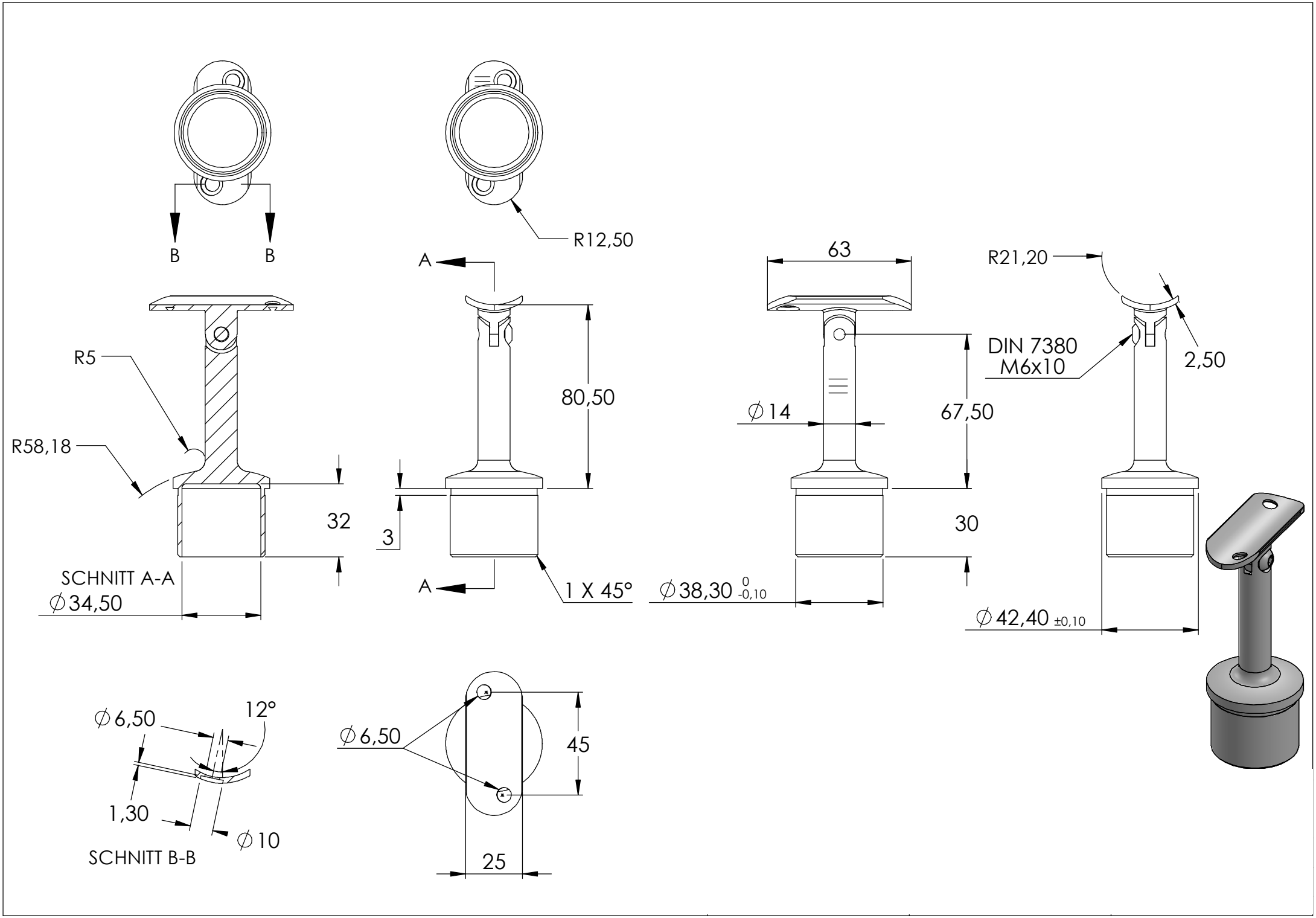
B
B
R12,50
A
A
63
R21,20
R5
R58,18
80,50
DIN 7380
M6x10
2,50
∅14
67,50
32
3
30
SCHNITT A-A
∅34,50
1 X 45°
∅38,30 0 -0,10
∅42,40 ±0,10
∅6,50
12°
1,30
∅10
SCHNITT B-B
∅6,50
45
25

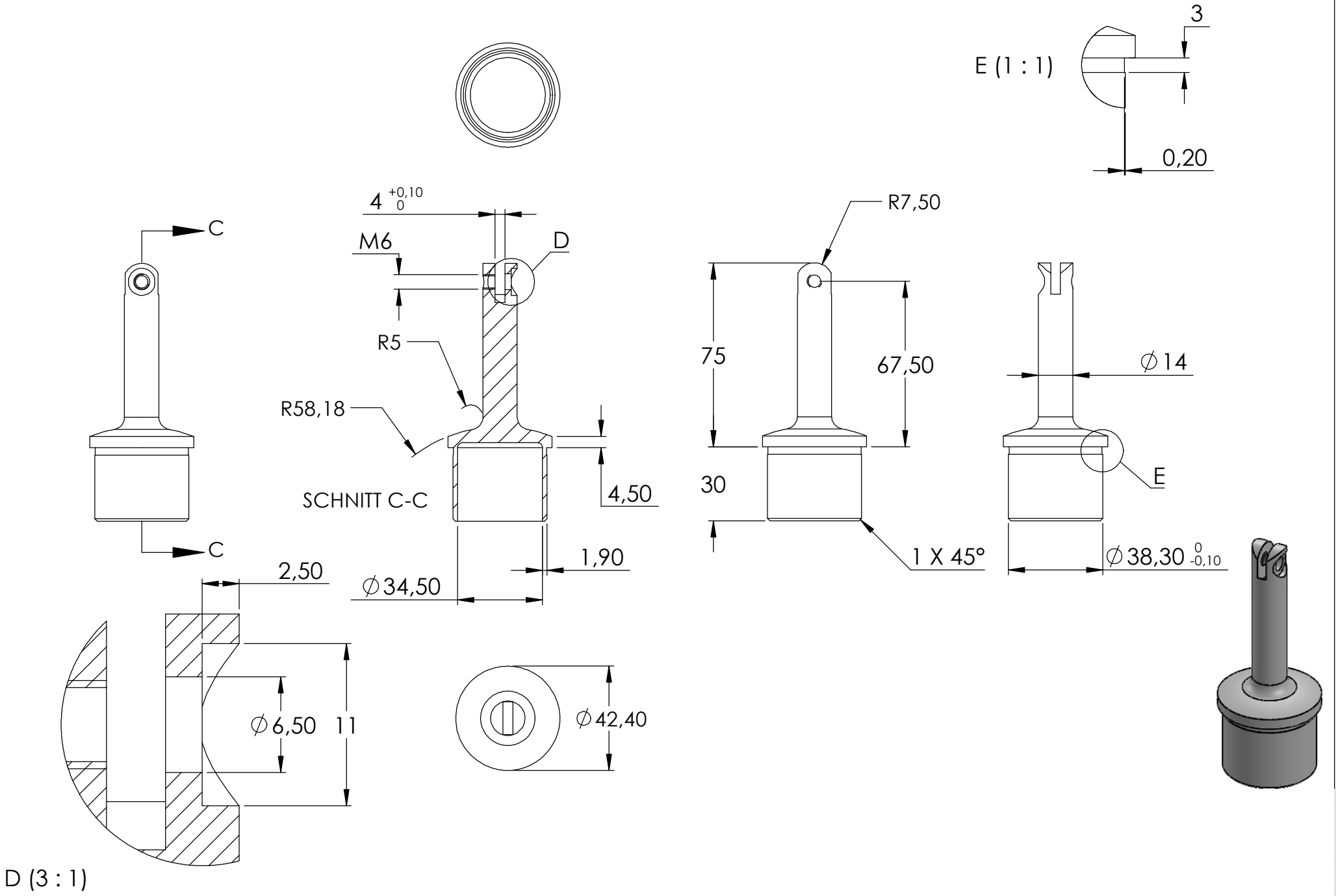
E (1 : 1)
3
0,20
4 +0,10 0
M6
D
R5
R58,18
SCHNITT C-C
4,50
1,90
∅34,50
C
C
R7,50
75
67,50
30
1 X 45°
∅14
E
∅38,30 0 -0,10
2,50
∅6,50
11
∅42,40
D (3 : 1)

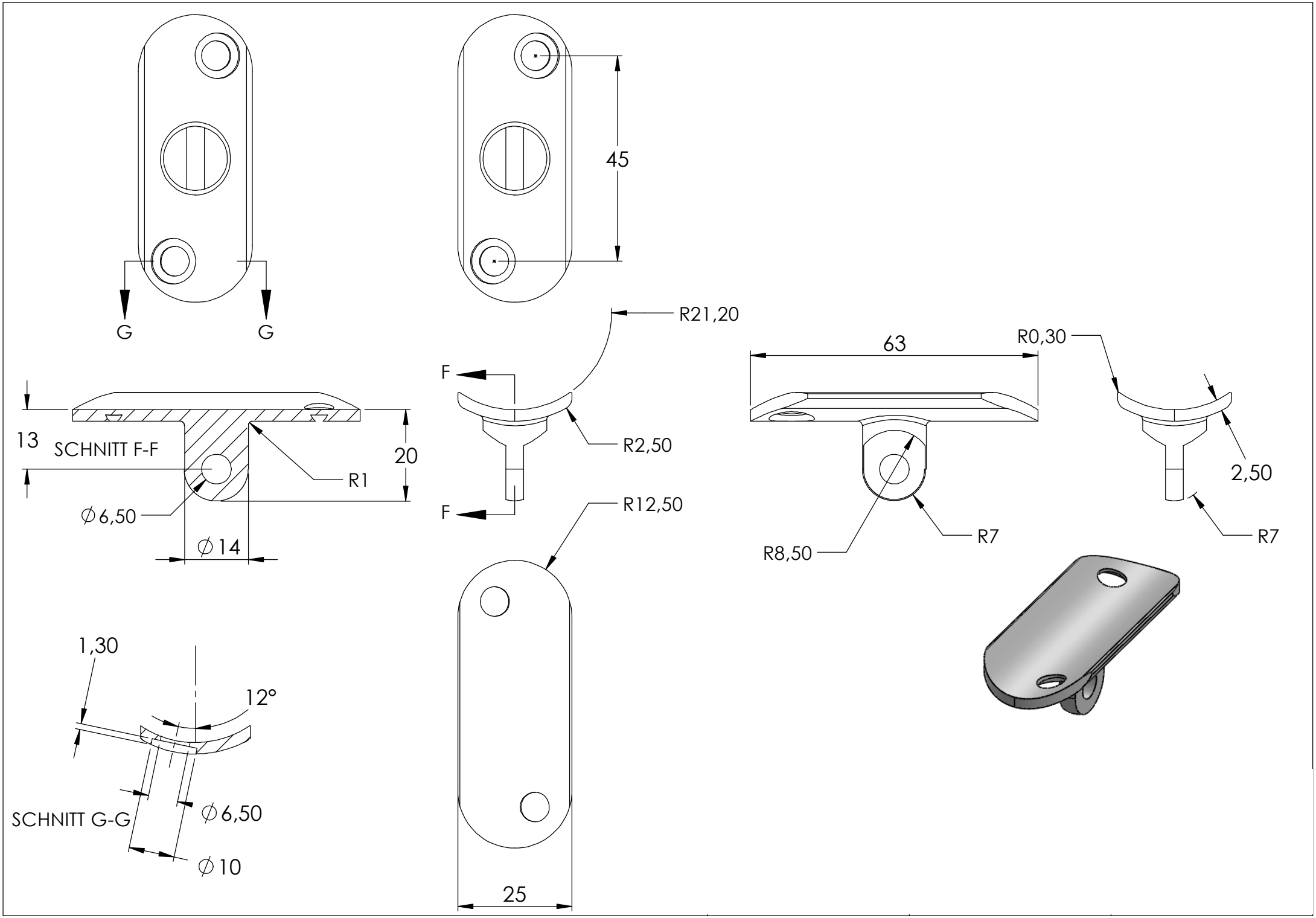
G
G
45
R21,20
F
F
R2,50
63
R0,30
13
SCHNITT F-F
20
R1
∅6,50
∅14
2,50
R7
R8,50
R7
R12,50
1,30
12°
SCHNITT G-G
∅6,50
∅10
25

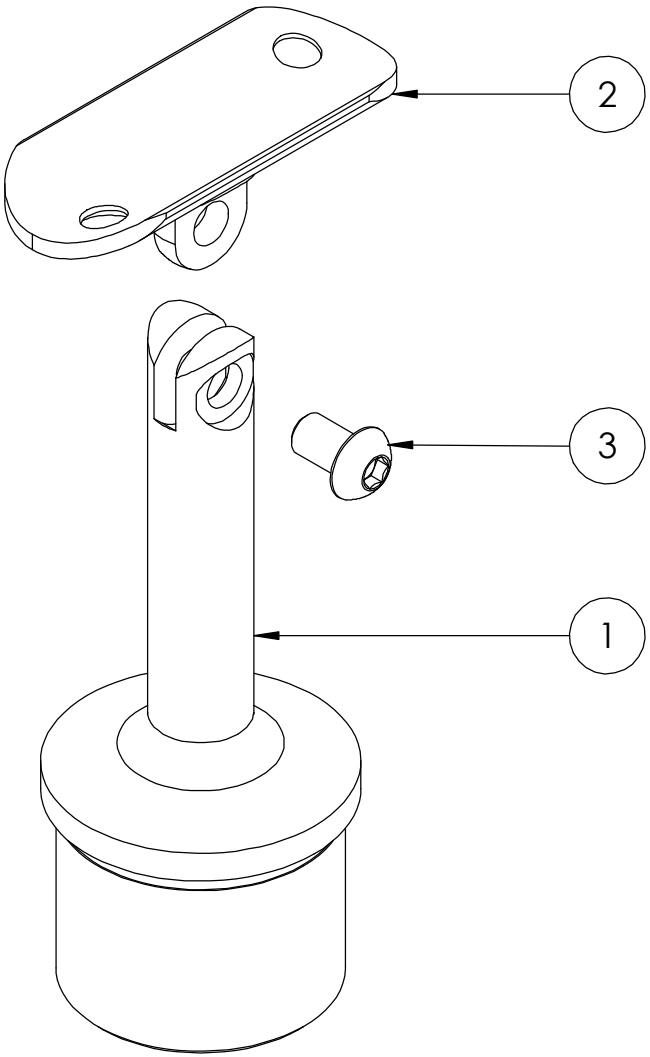
2
3
1