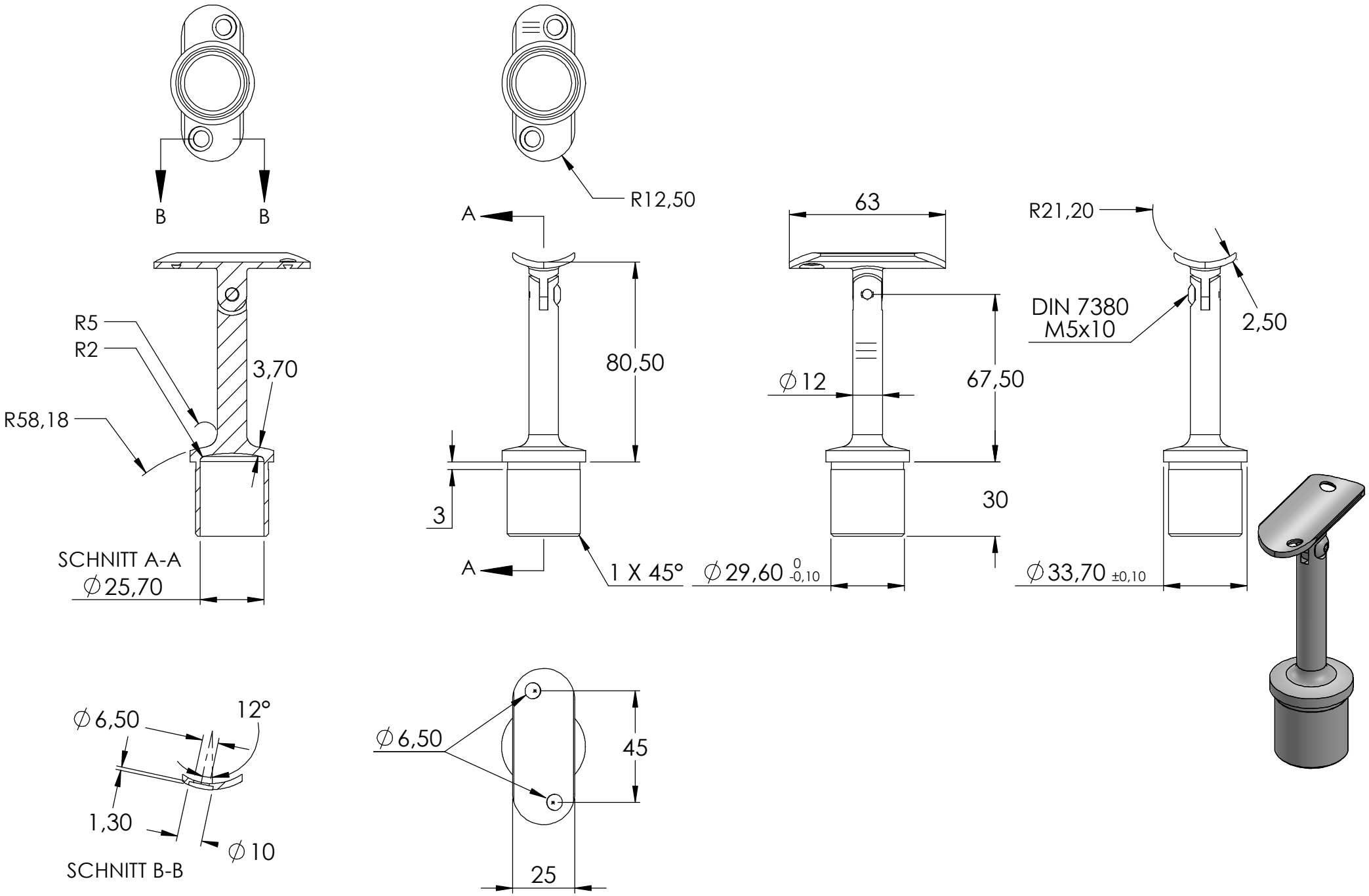
B
B
R5
R2
3,70
R58,18
SCHNITT A-A
∅25,70
A
A
R12,50
80,50
3
1 X 45°
63
∅12
67,50
30
∅29,60 0 -0,10
R21,20
DIN 7380
M5x10
2,50
∅33,70 ±0,10
∅6,50
12°
1,30
∅10
SCHNITT B-B
∅6,50
45
25

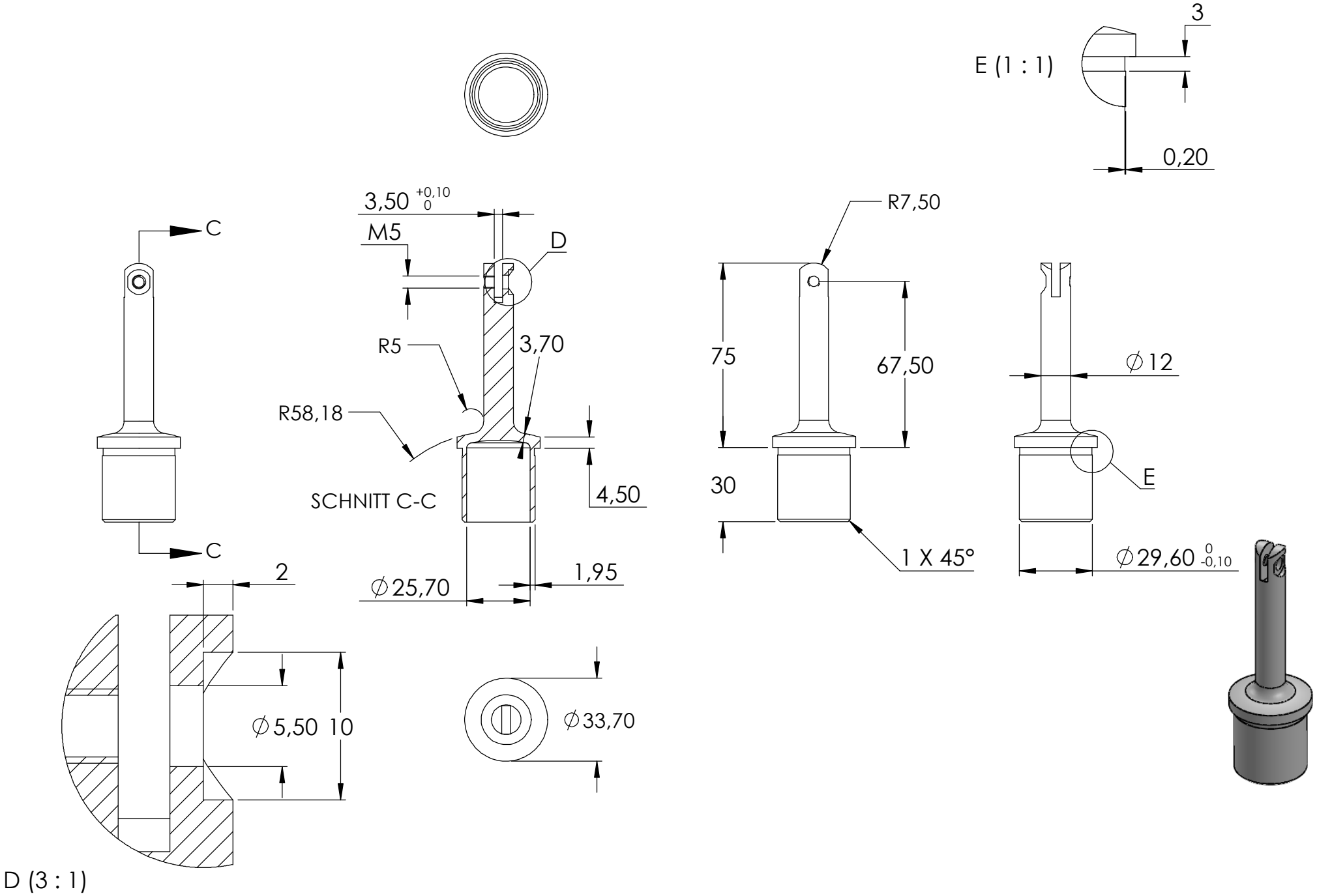
E (1 : 1)
3
0,20
3,50 +0,10 0
M5
D
R7,50
C
R5
3,70
R58,18
75
67,50
∅12
30
E
SCHNITT C-C
4,50
C
1 X 45°
∅29,60 0 -0,10
2
∅25,70
1,95
∅5,50
10
∅33,70
D (3 : 1)

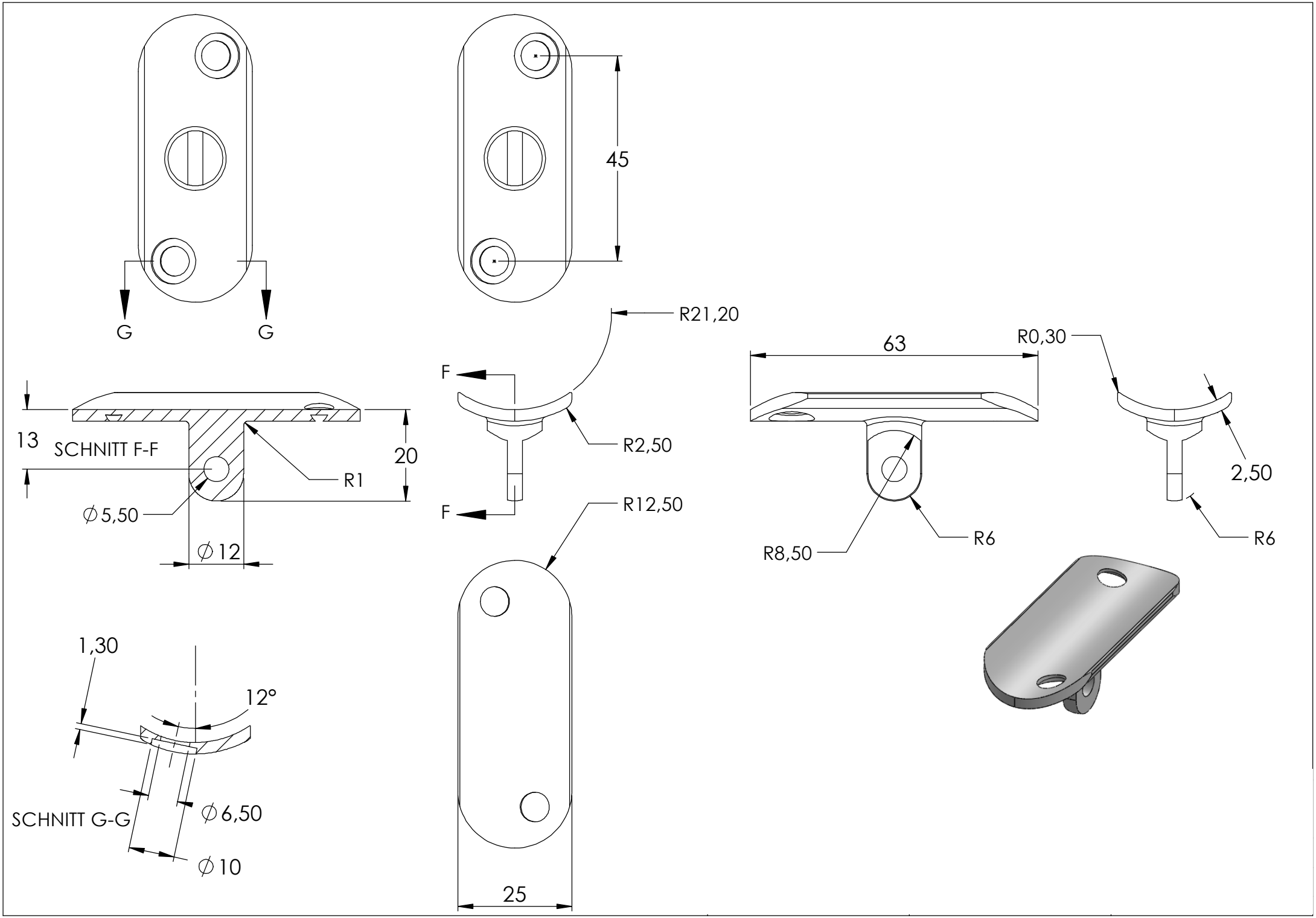
G
G
45
R21,20
F
F
R2,50
63
R0,30
13
SCHNITT F-F
20
R1
∅5,50
∅12
R12,50
R8,50
R6
2,50
R6
1,30
12°
SCHNITT G-G
∅6,50
∅10
25

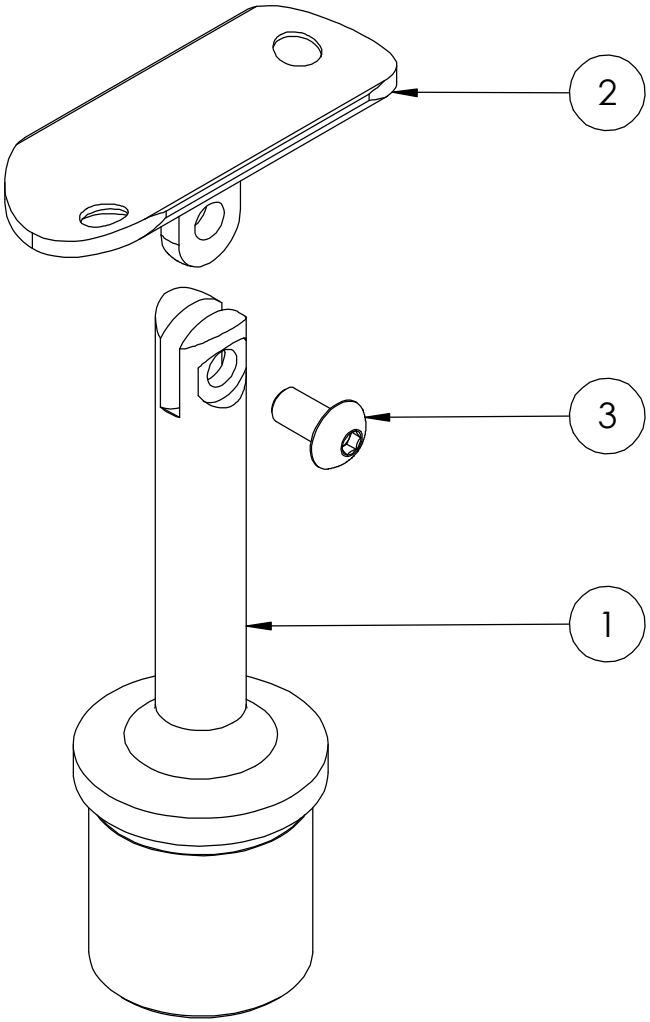
2
3
1