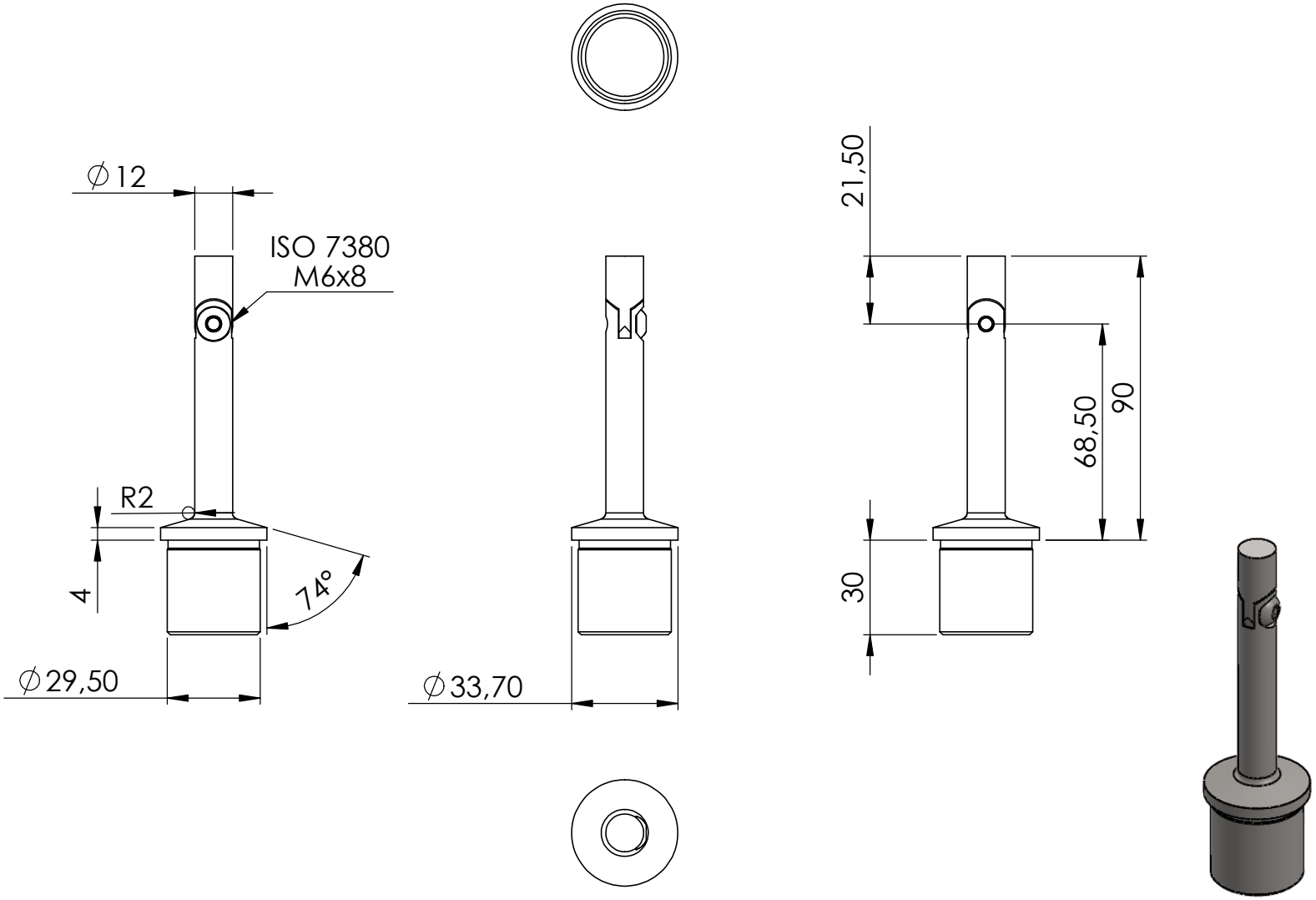
∅12
ISO 7380
M6x8
R2
4
74°
∅29,50
∅33,70
21,50
68,50
90
30

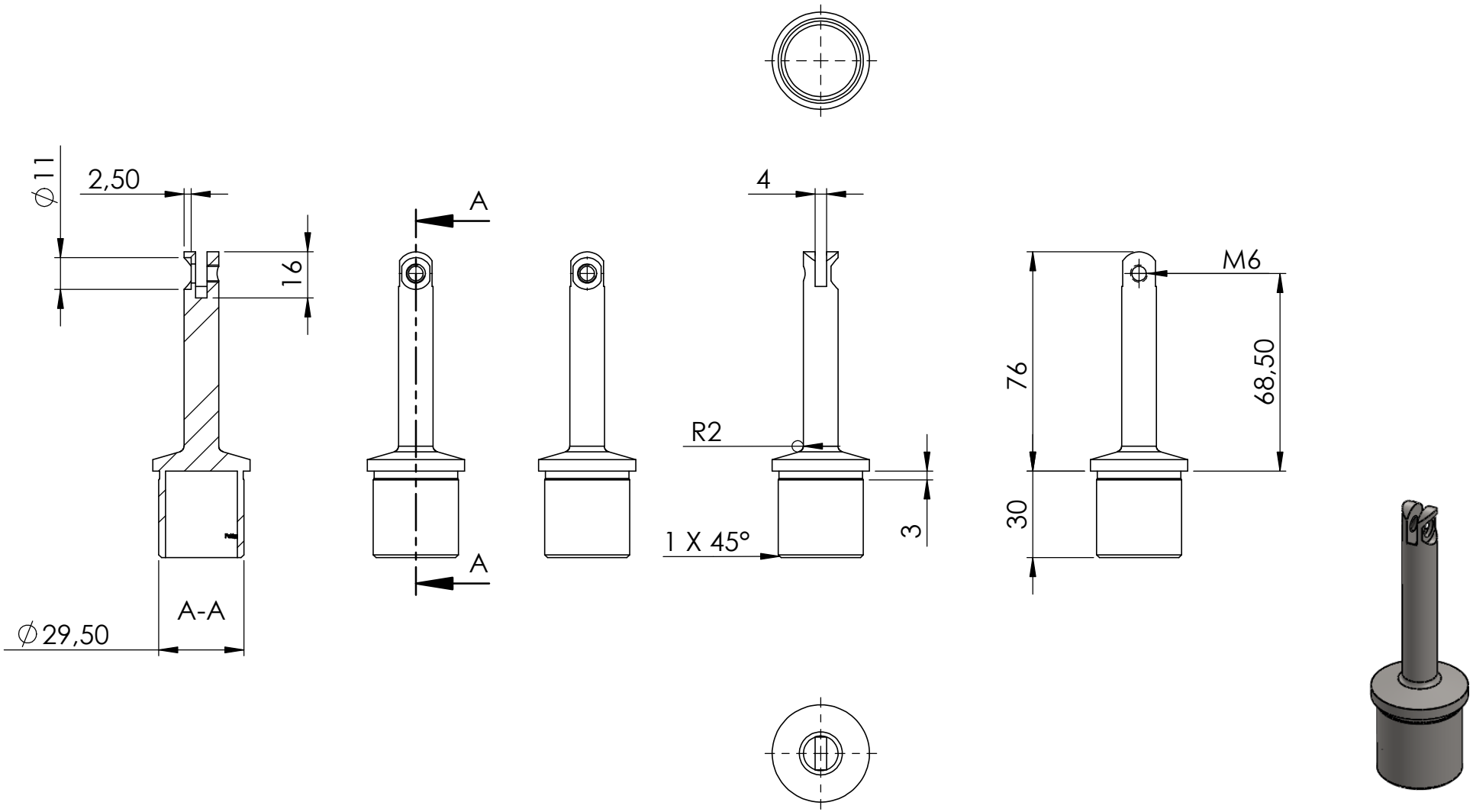
∅11
2,50
16
A
A
A-A
∅29,50
4
R2
1 X 45°
3
M6
76
68,50
30

R6,68
R6

3,70
∅12
28,25

21,50
∅6,50

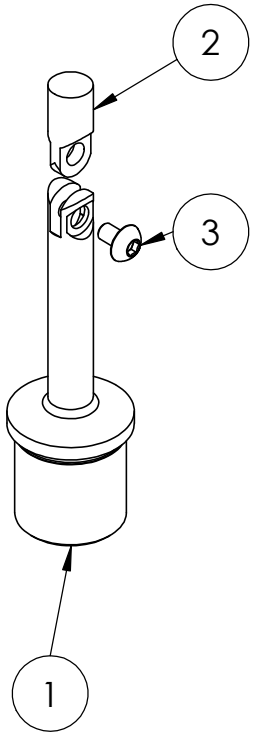
2
3
1