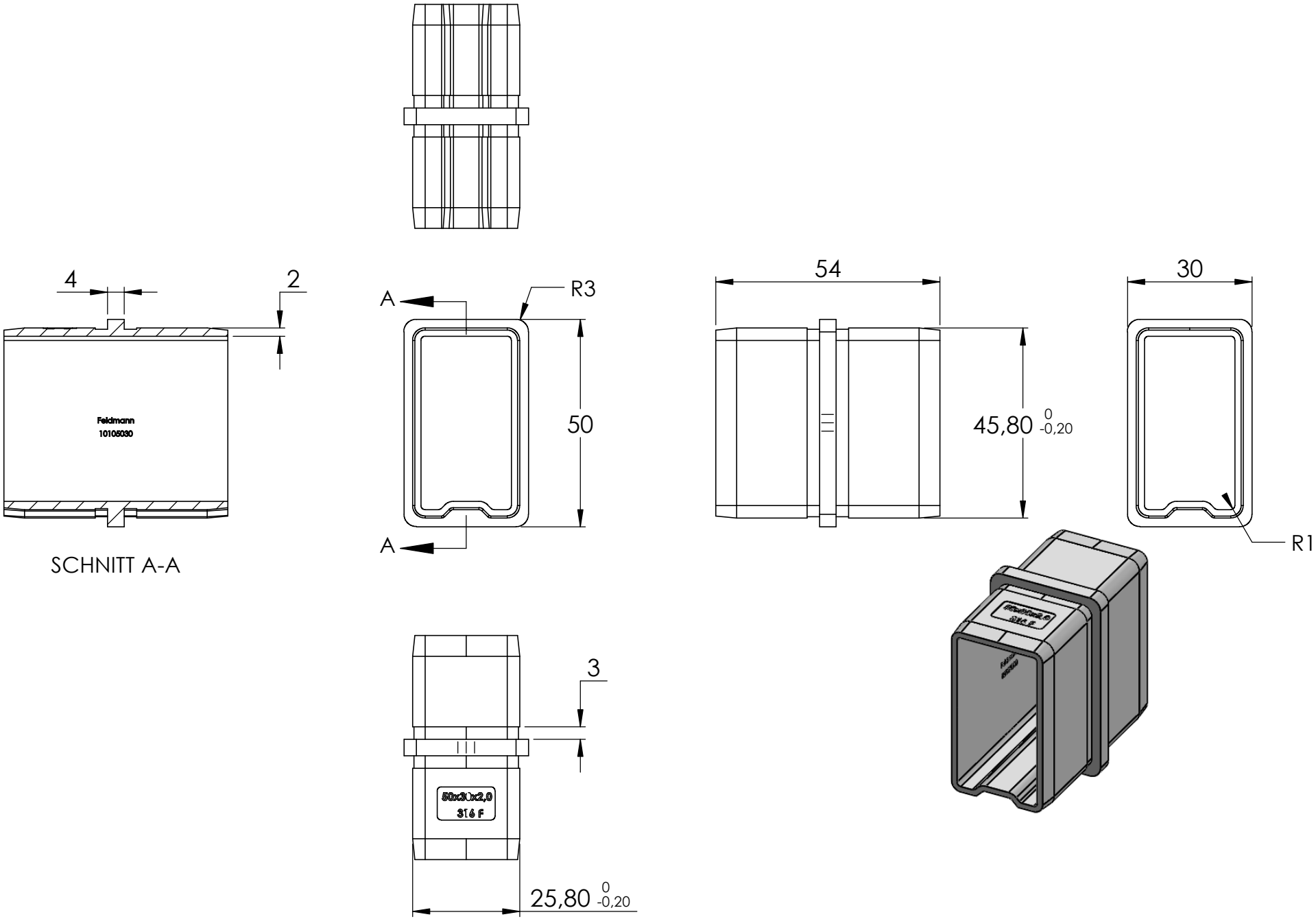
4
2
Feldmann
10105030
SCHNITT A-A
A
R3
50
A
54
45,80 0 -0,20
30
R1
3
50x30x2,0
316 F
25,80 0 -0,20