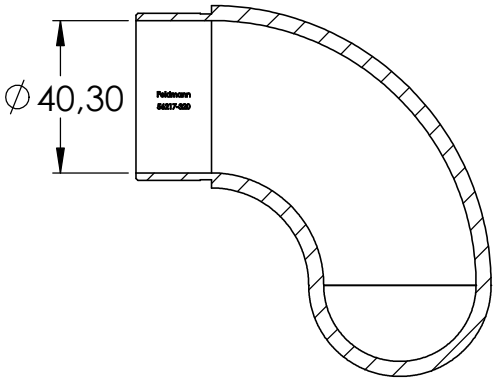
∅ 40,30
Feldmann
SCHNITT A-A

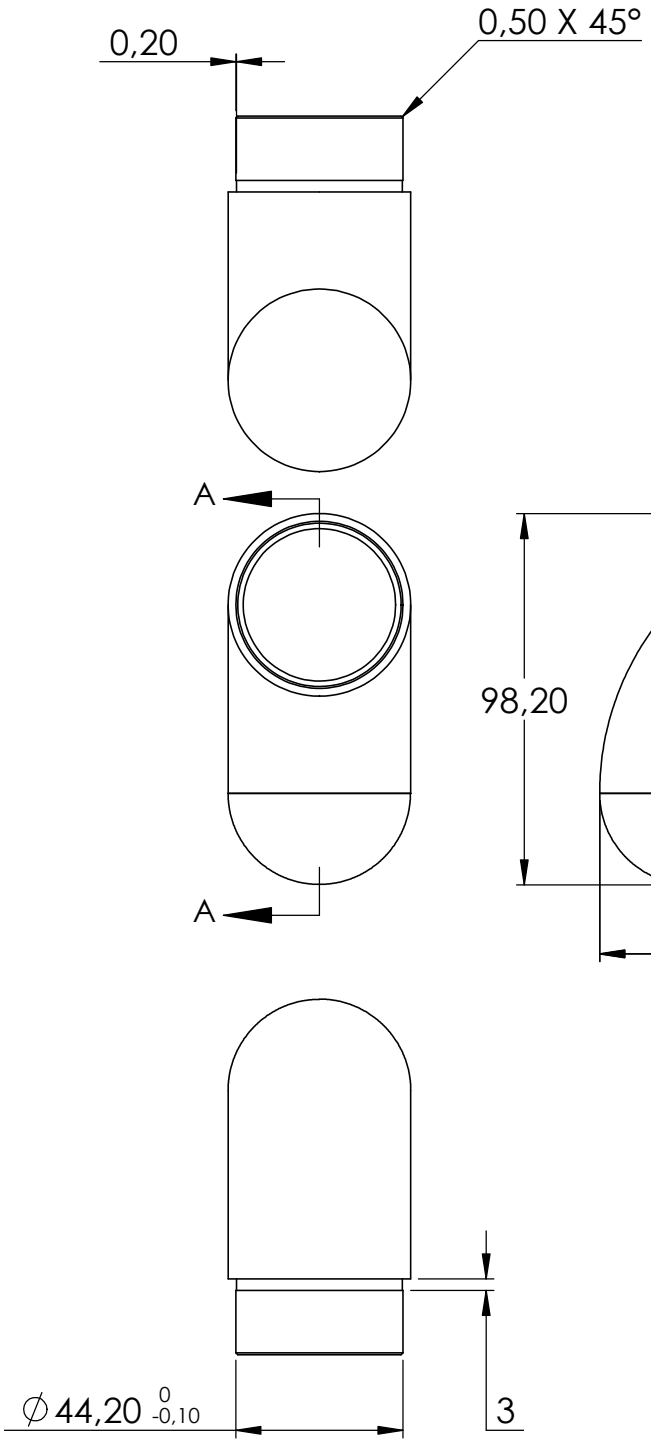
0,20
0,50 X 45°
A
A
∅ 44,20 0 -0,10
3

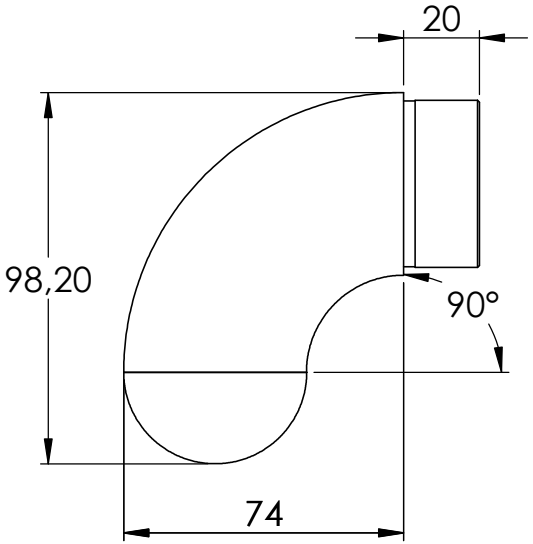
20
98,20
90°
74

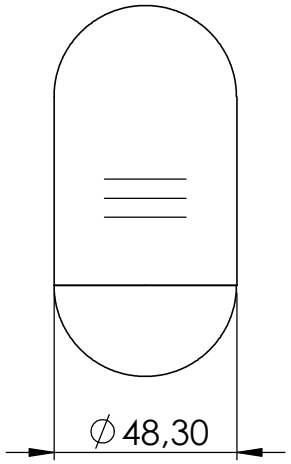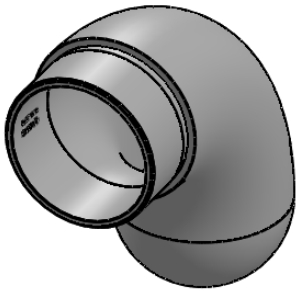
∅ 48,30