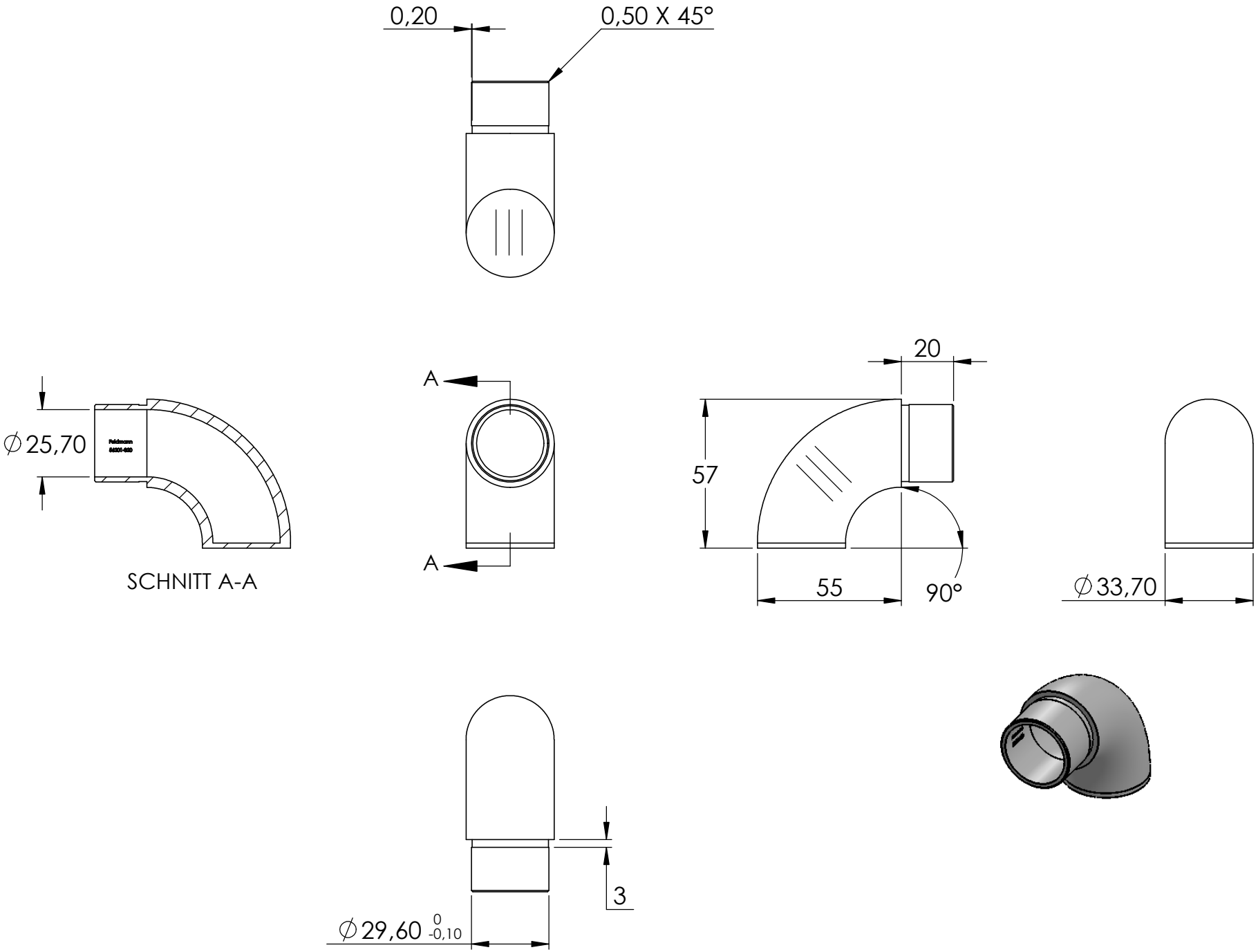
0,20
0,50 X 45°
∅25,70
SCHNITT A-A
A
A
20
57
55
90°
∅33,70
3
∅29,60 0 -0,10