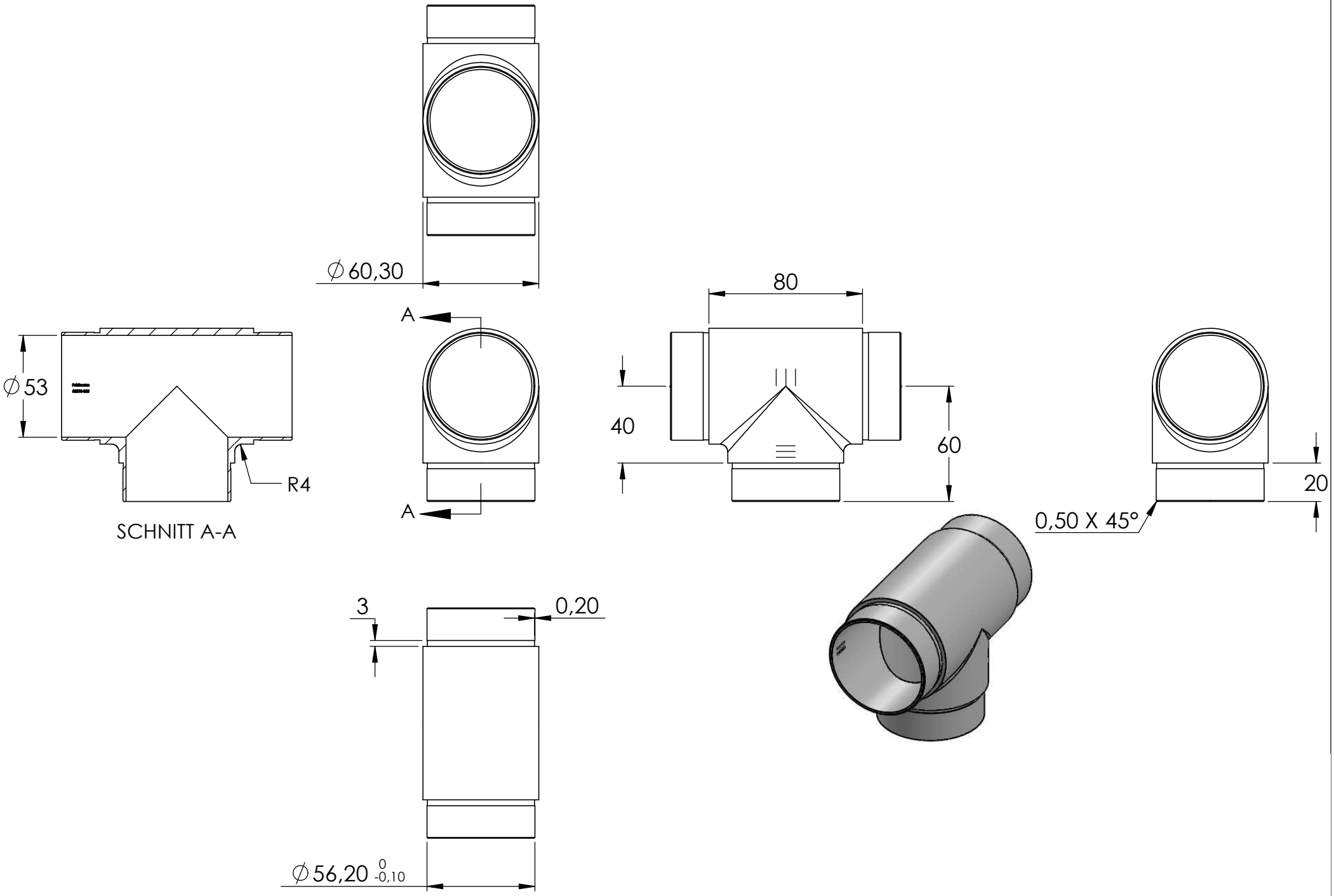
∅ 60,30
80
A
A
∅ 53
R4
SCHNITT A-A
40
60
20
0,50 X 45°
3
0,20
∅ 56,20 0 -0,10