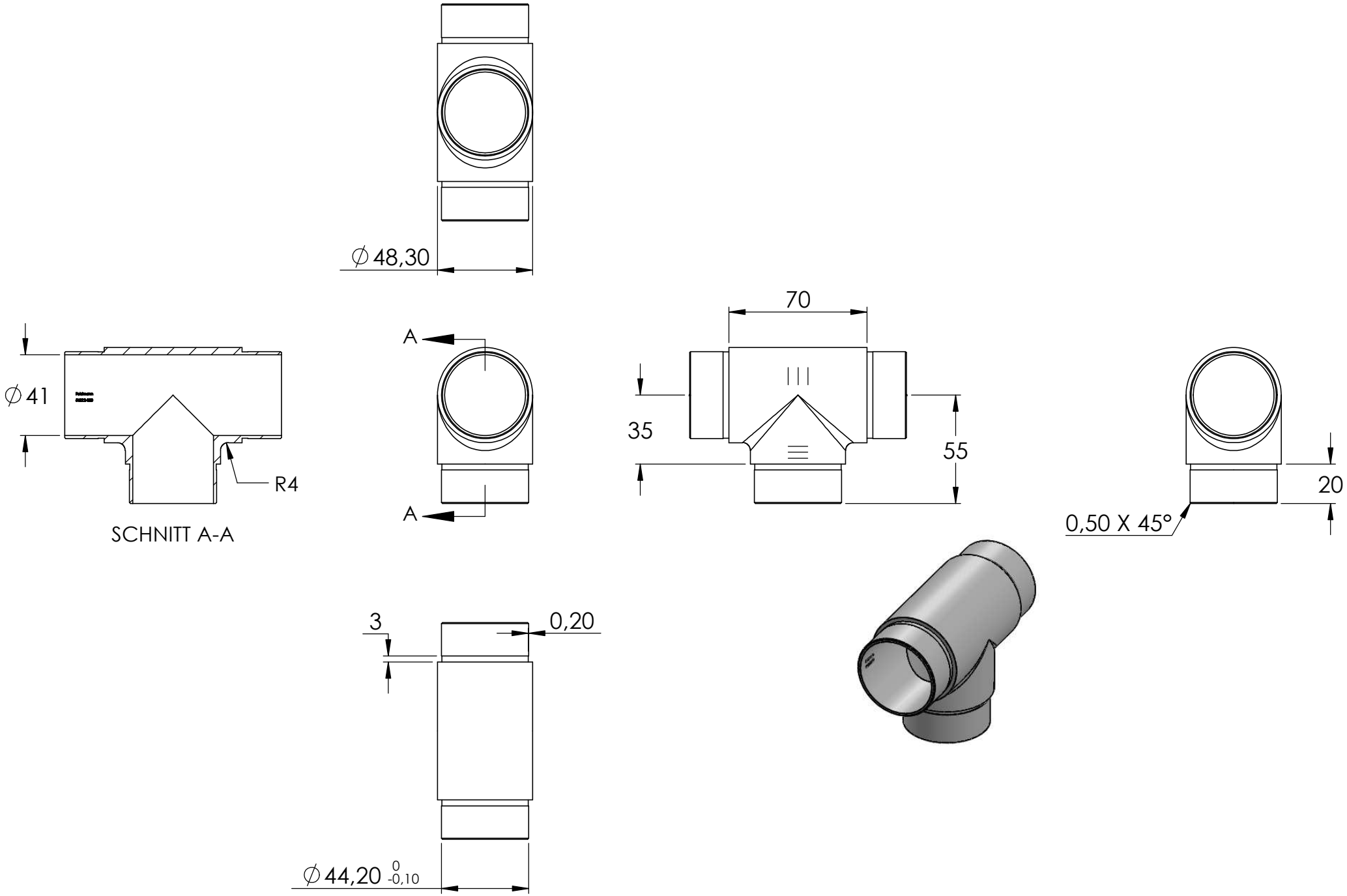
∅48,30
70
∅41
A
A
35
55
R4
SCHNITT A-A
20
0,50 X 45°
3
0,20
∅44,20 0 -0,10