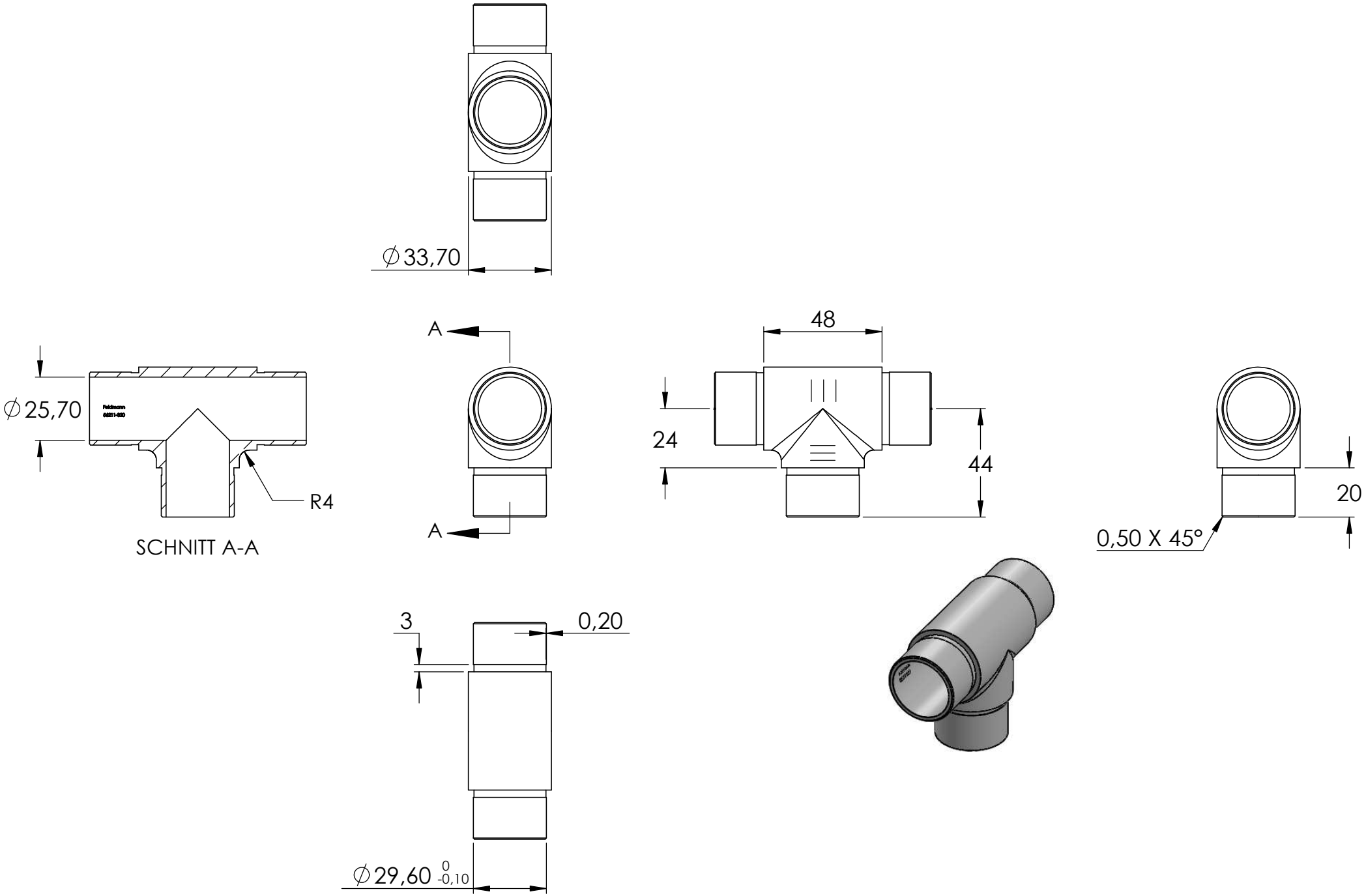
∅33,70
A
A
48
24
44
∅25,70
R4
SCHNITT A-A
20
0,50 X 45°
3
0,20
∅29,60 0 -0,10