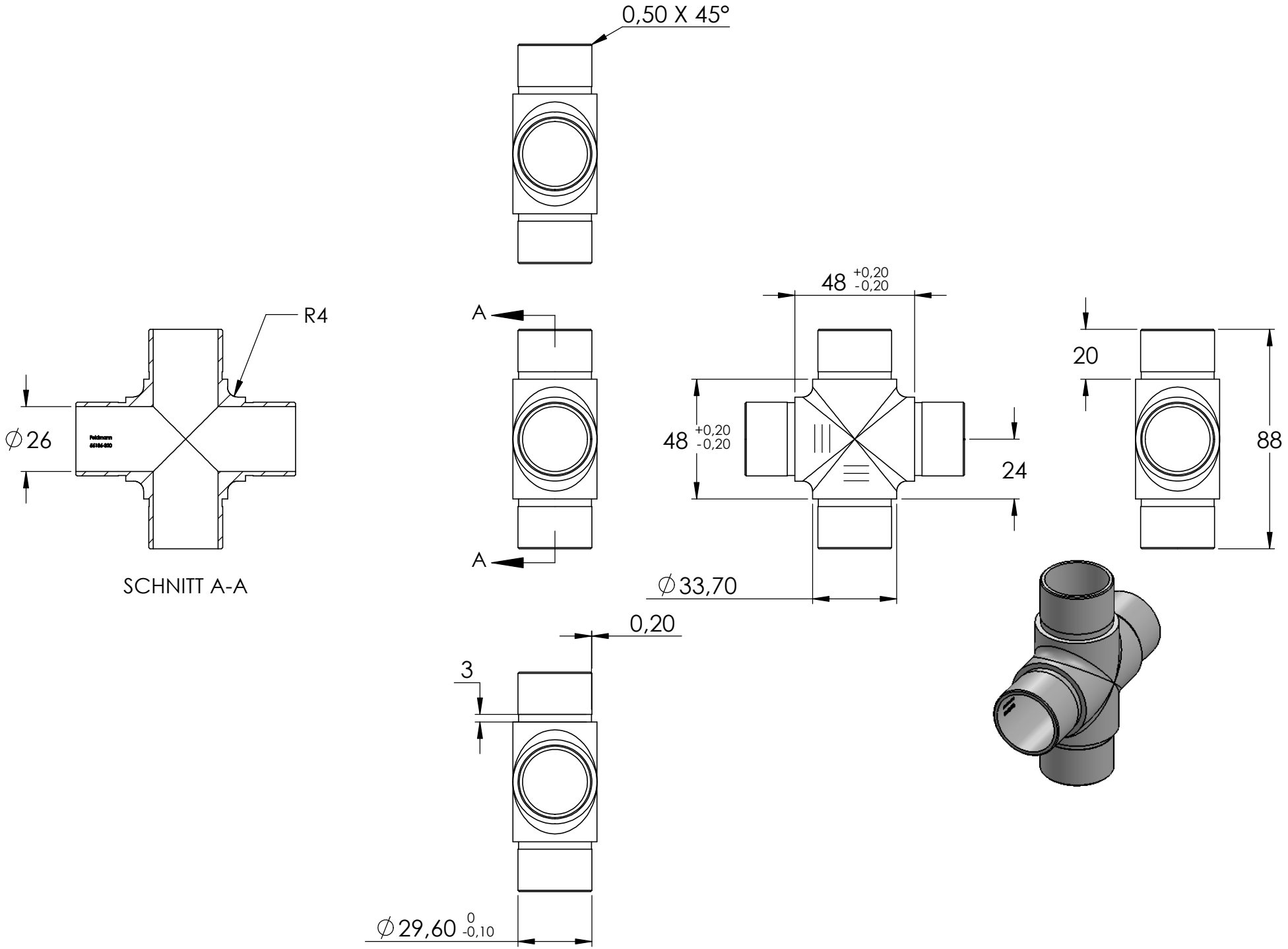
0,50 X 45°
R4
∅26
A
A
SCHNITT A-A
48 +0,20 -0,20
48 +0,20 -0,20
24
∅33,70
20
88
0,20
3
∅29,60 0 -0,10