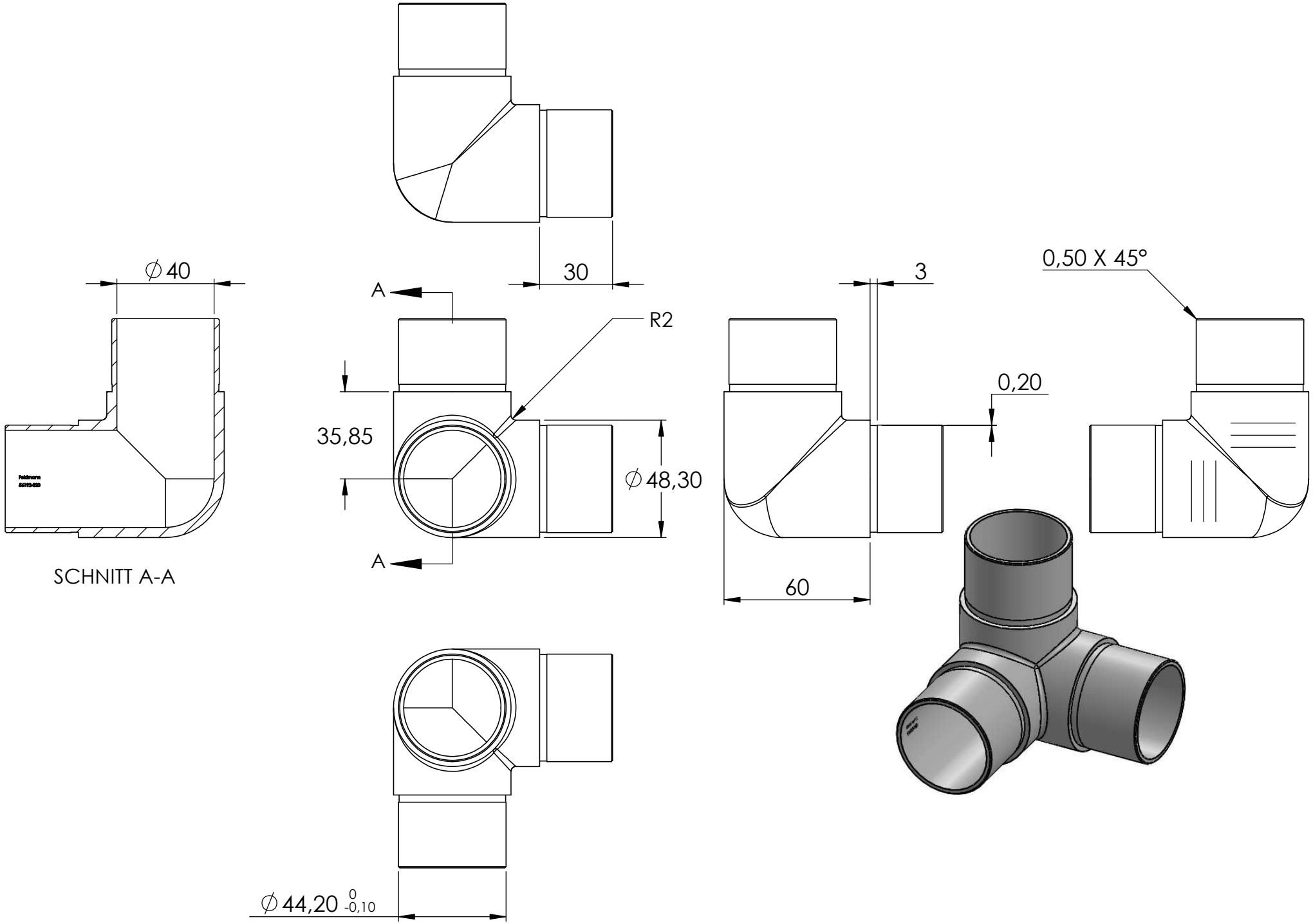
∅40
SCHNITT A-A
A
A
30
R2
35,85
∅48,30
3
0,20
60
0,50 X 45°
∅44,20 0 -0,10