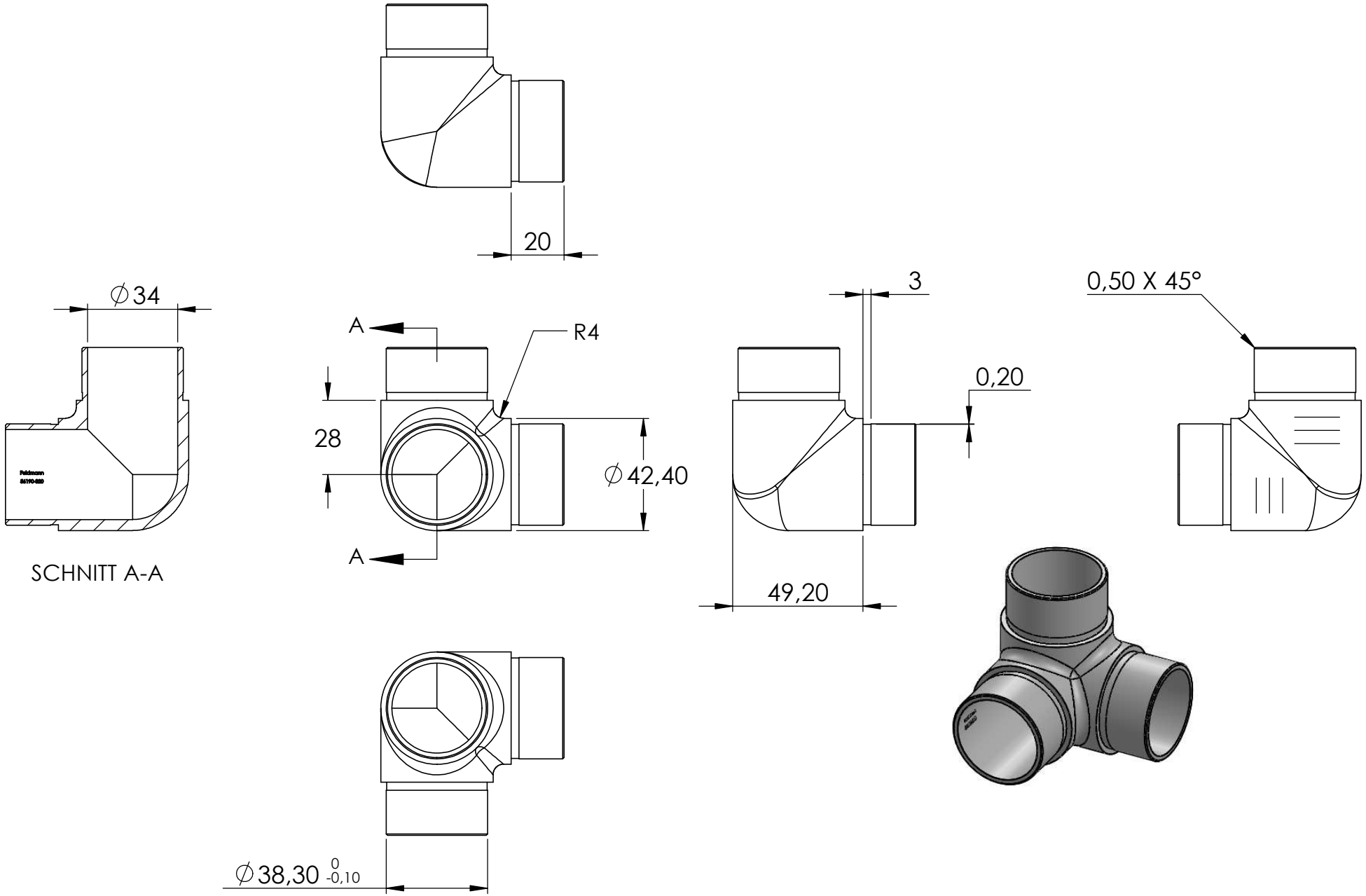
20
∅34
A
R4
28
∅42,40
A
3
0,20
49,20
0,50 X 45°
SCHNITT A-A
∅38,30 0 -0,10