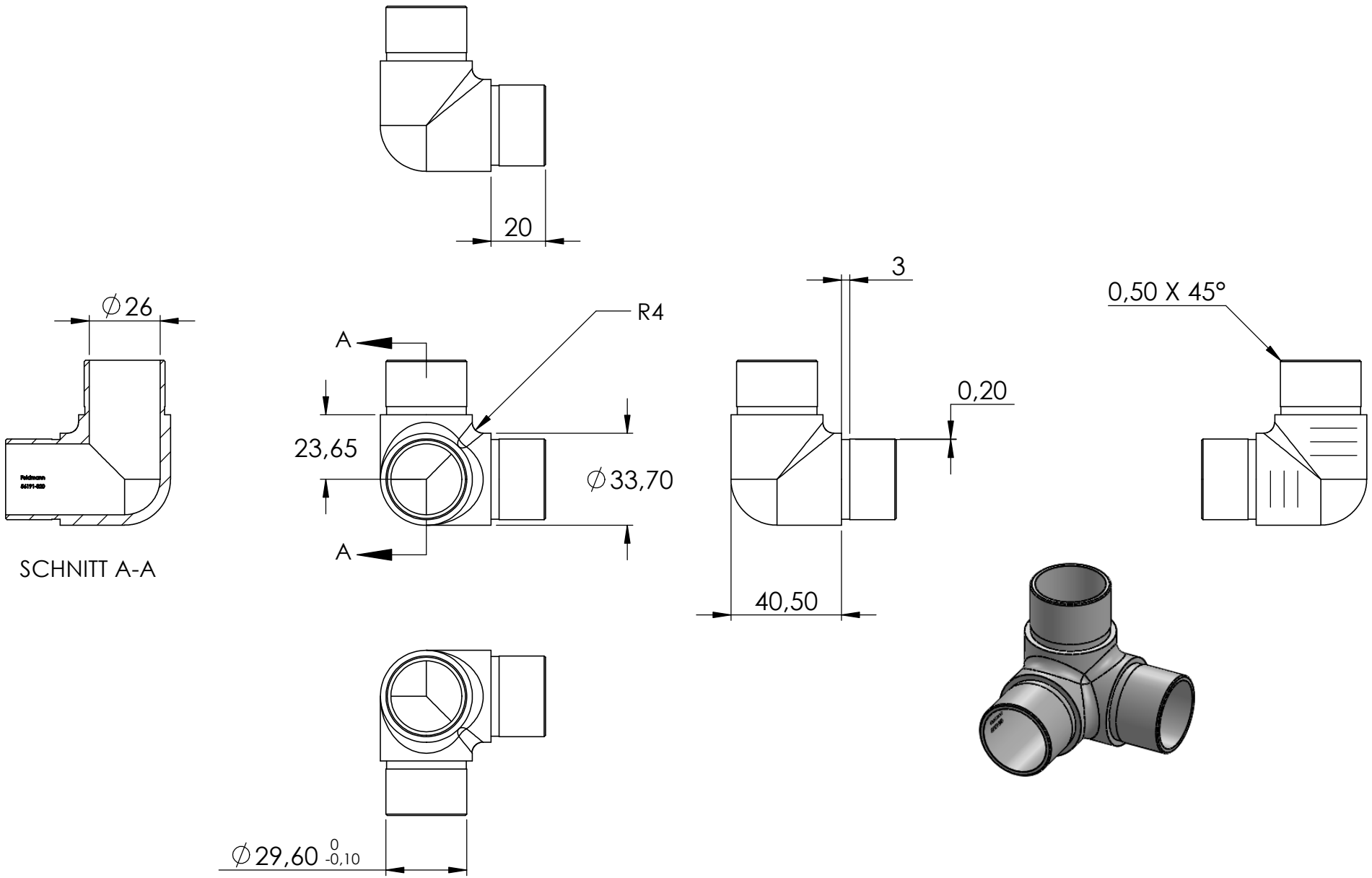
20
3
0,50 X 45°
∅26
R4
A
0,20
23,65
∅33,70
A
40,50
SCHNITT A-A
∅29,60 0 -0,10