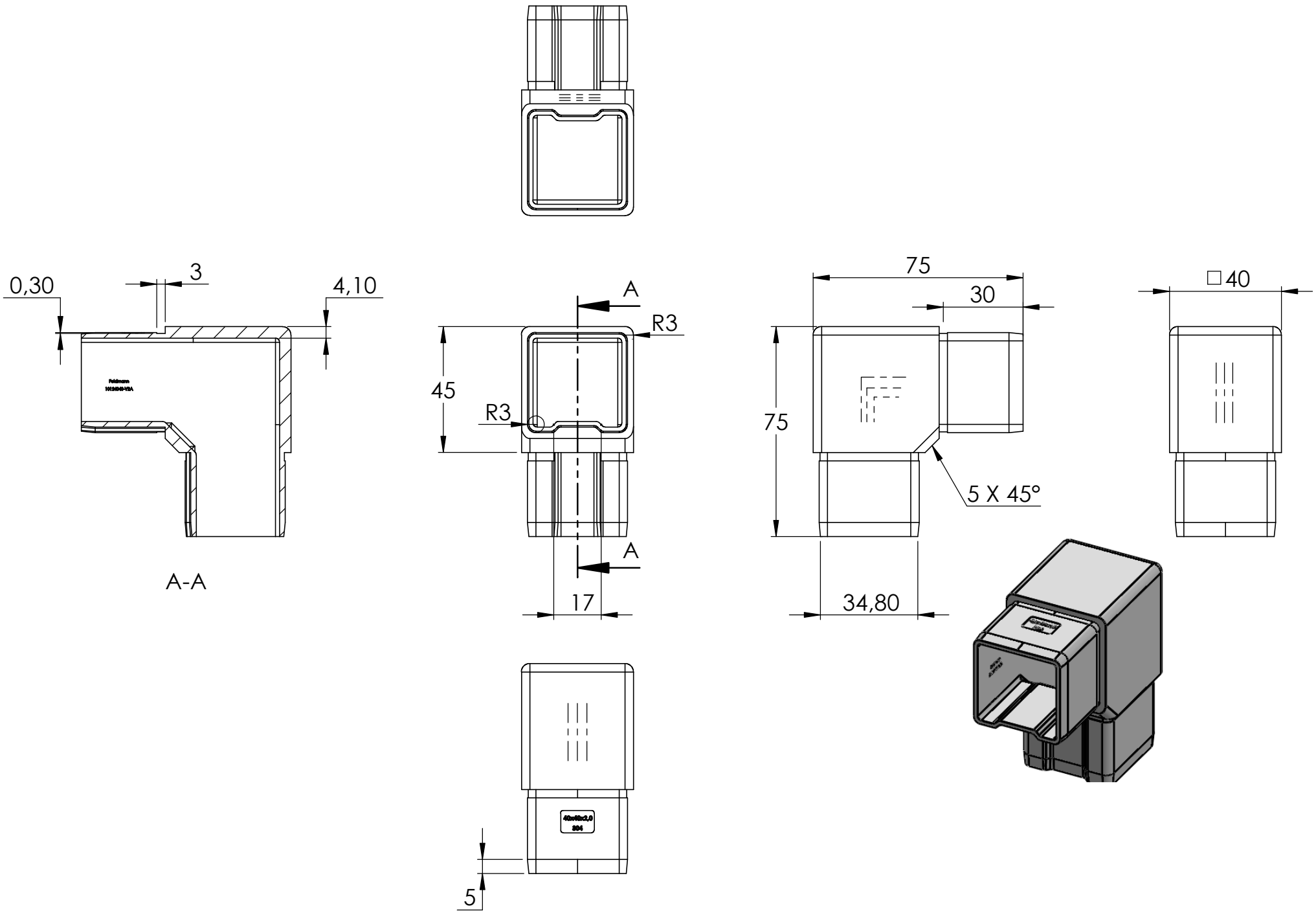
0,30
3
4,10
A-A
A
R3
45
R3
A
17
5
75
30
75
5 X 45°
34,80
□40