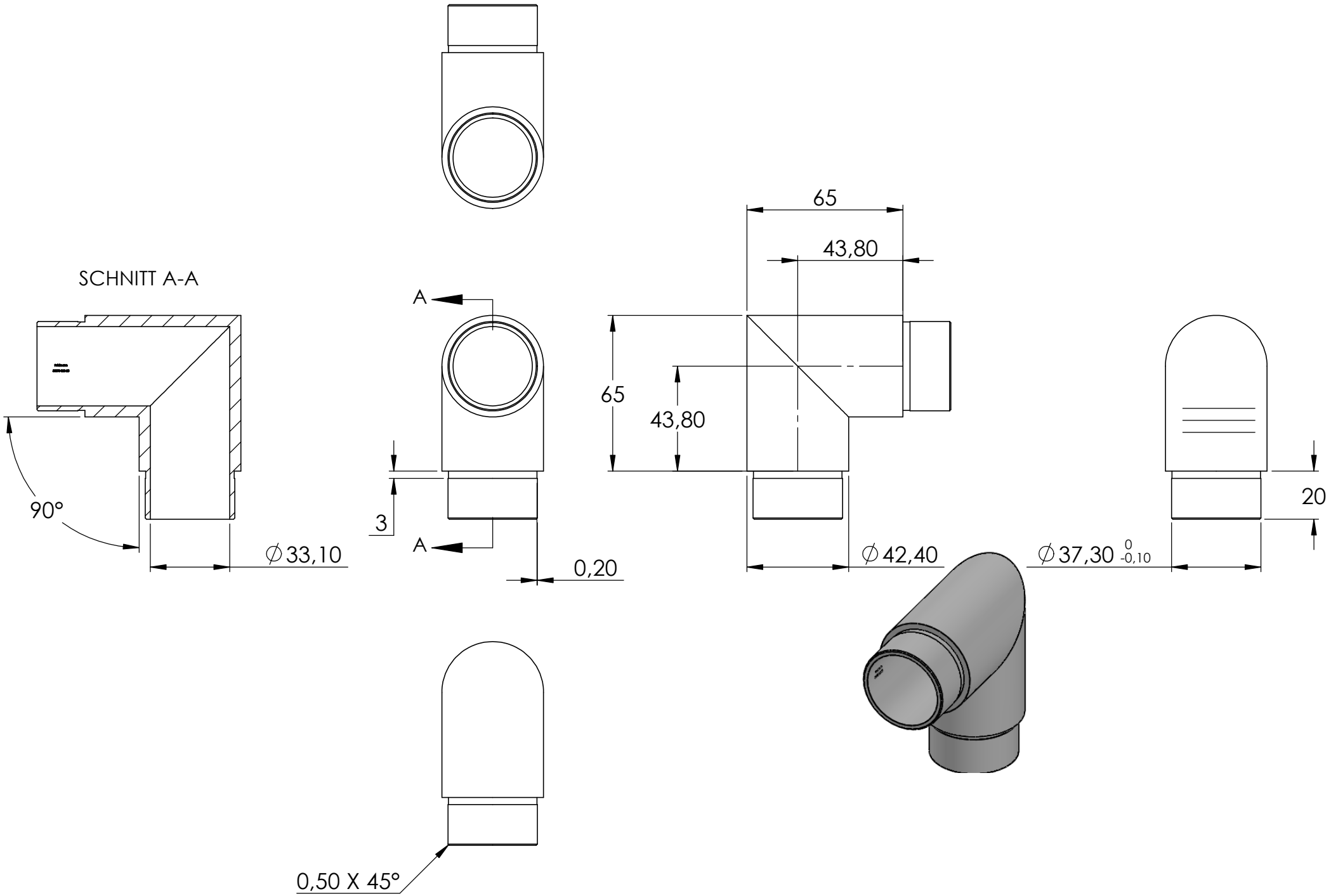
SCHNITT A-A
90°
∅33,10
A
A
3
0,20
0,50 X 45°
65
43,80
65
43,80
∅42,40
20
∅37,30 0 -0,10