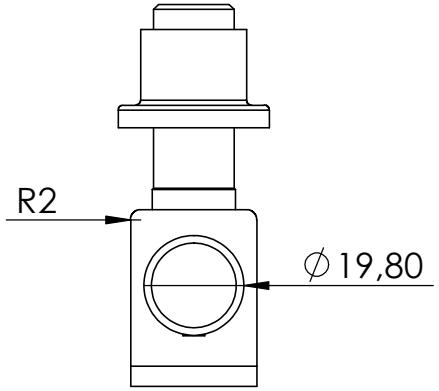
R2
∅19,80

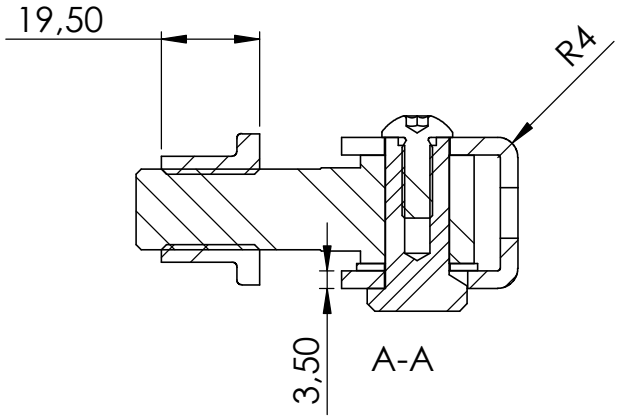
19,50
R4
3,50
A-A

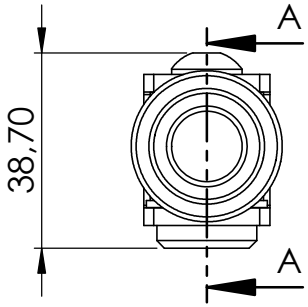
A
38,70
A

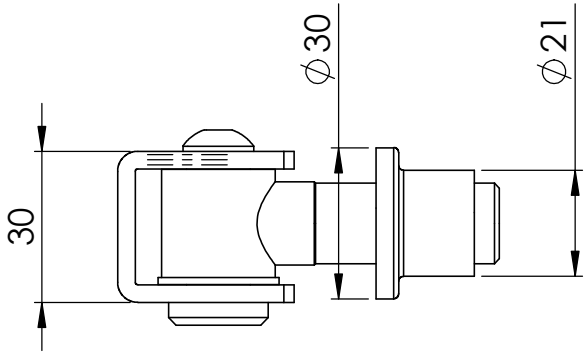
∅30
∅21
30

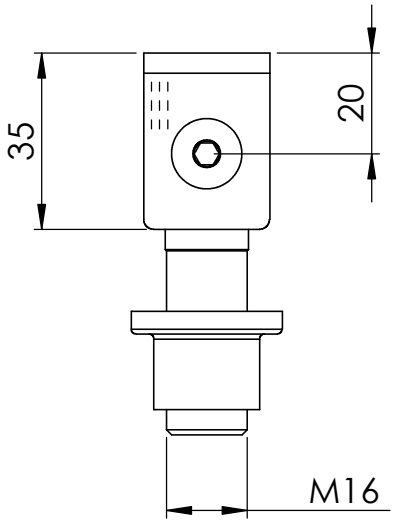
35
20
M16

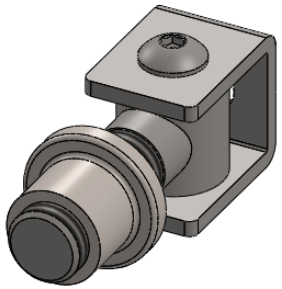

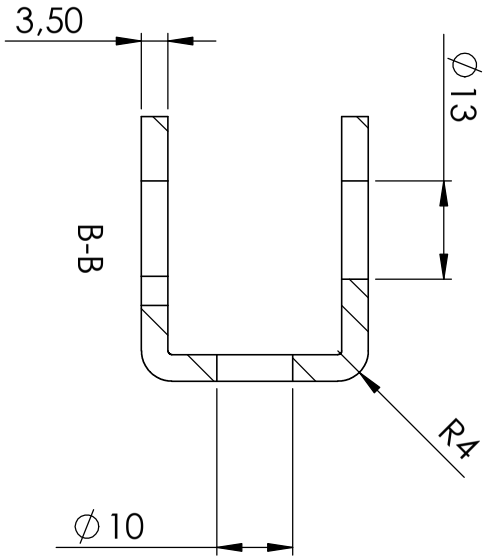
3,50
∅13
B-B
R4
∅10

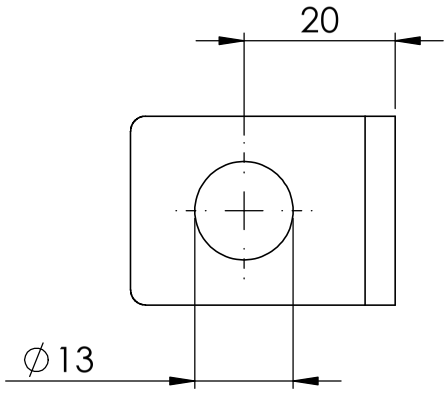
20
∅13

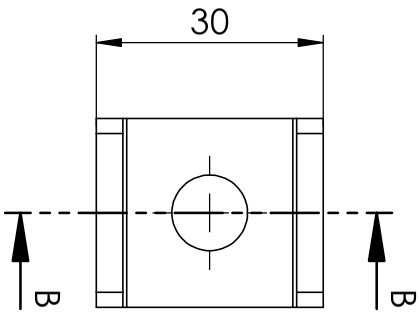
30
B
B

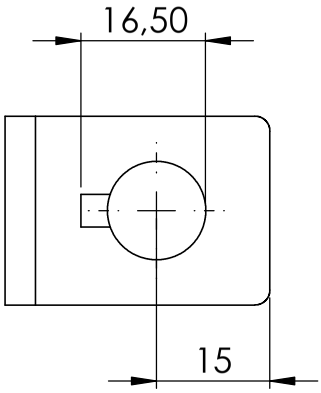
16,50
15

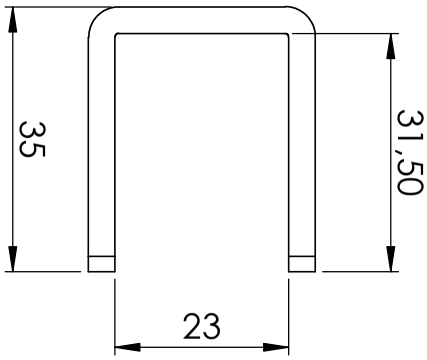
35
31,50
23

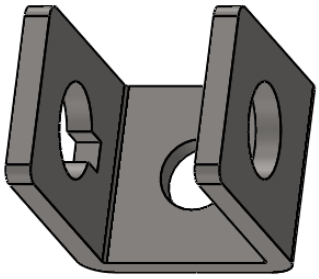

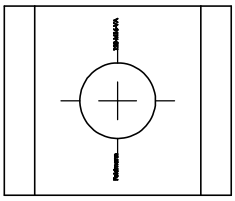

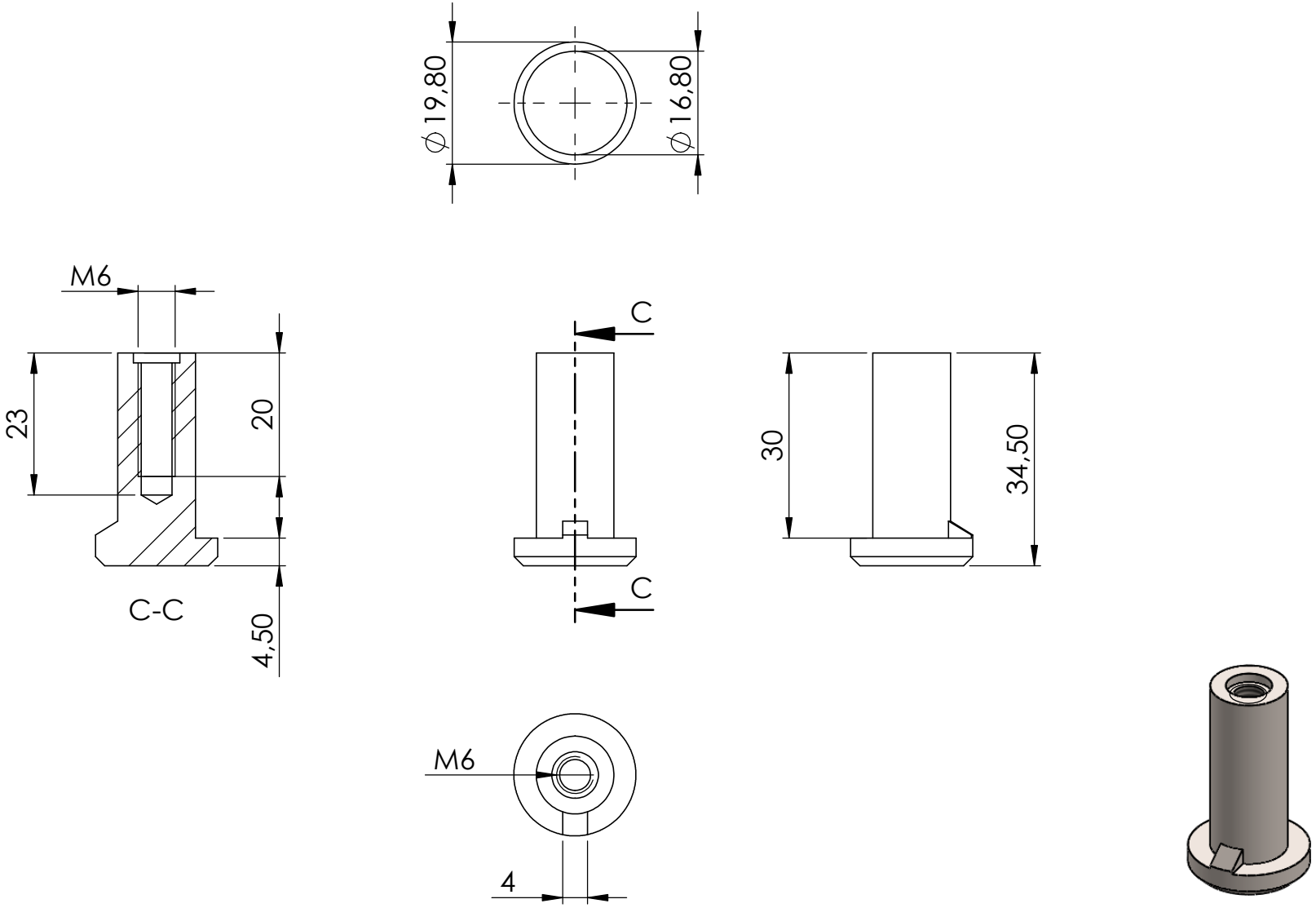
∅19,80
∅16,80
M6
23
20
4,50
C-C
C
C
30
34,50
M6
4

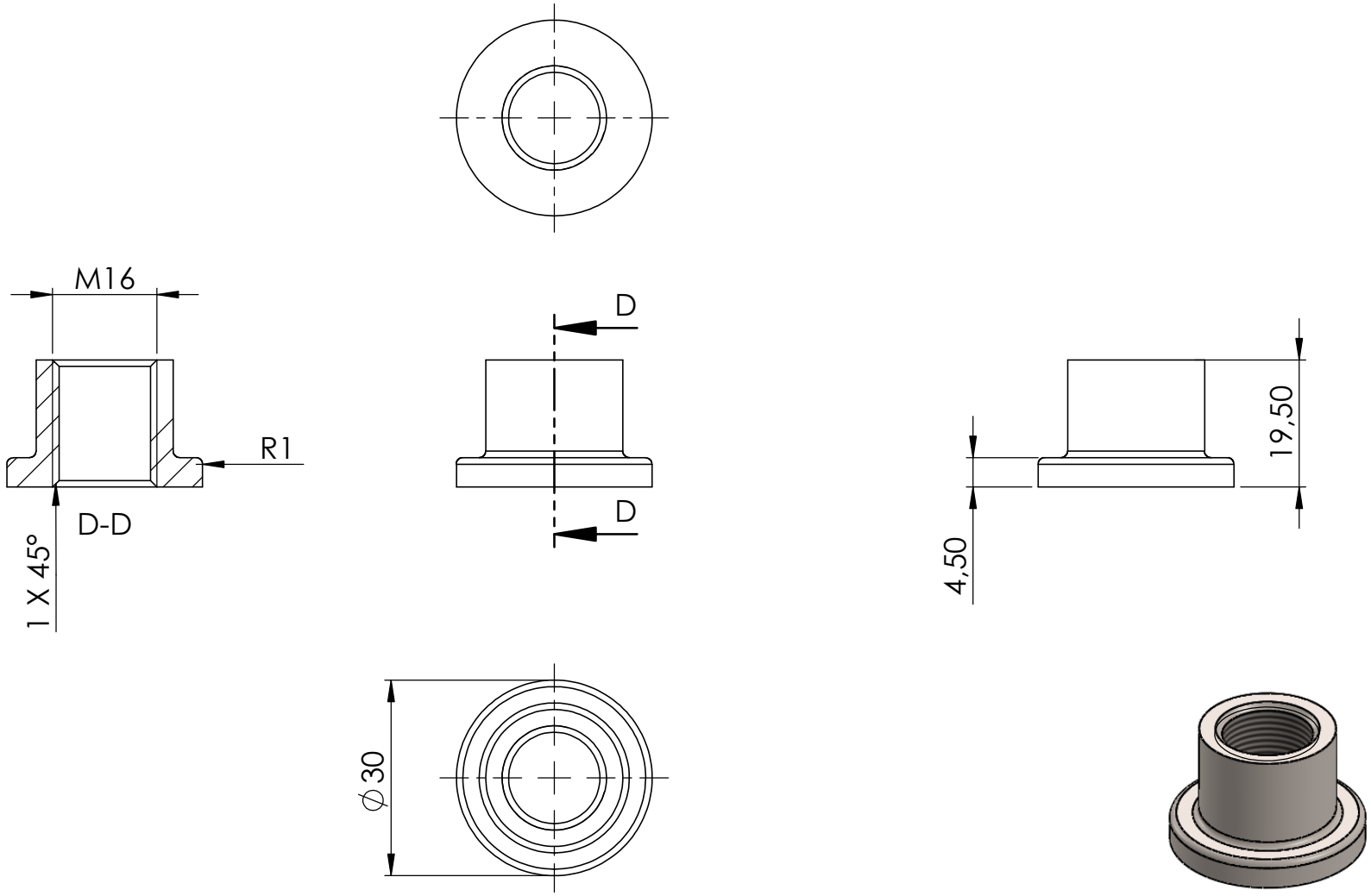
M16
R1
D-D
1 X 45°
D
D
19,50
4,50
⌀30

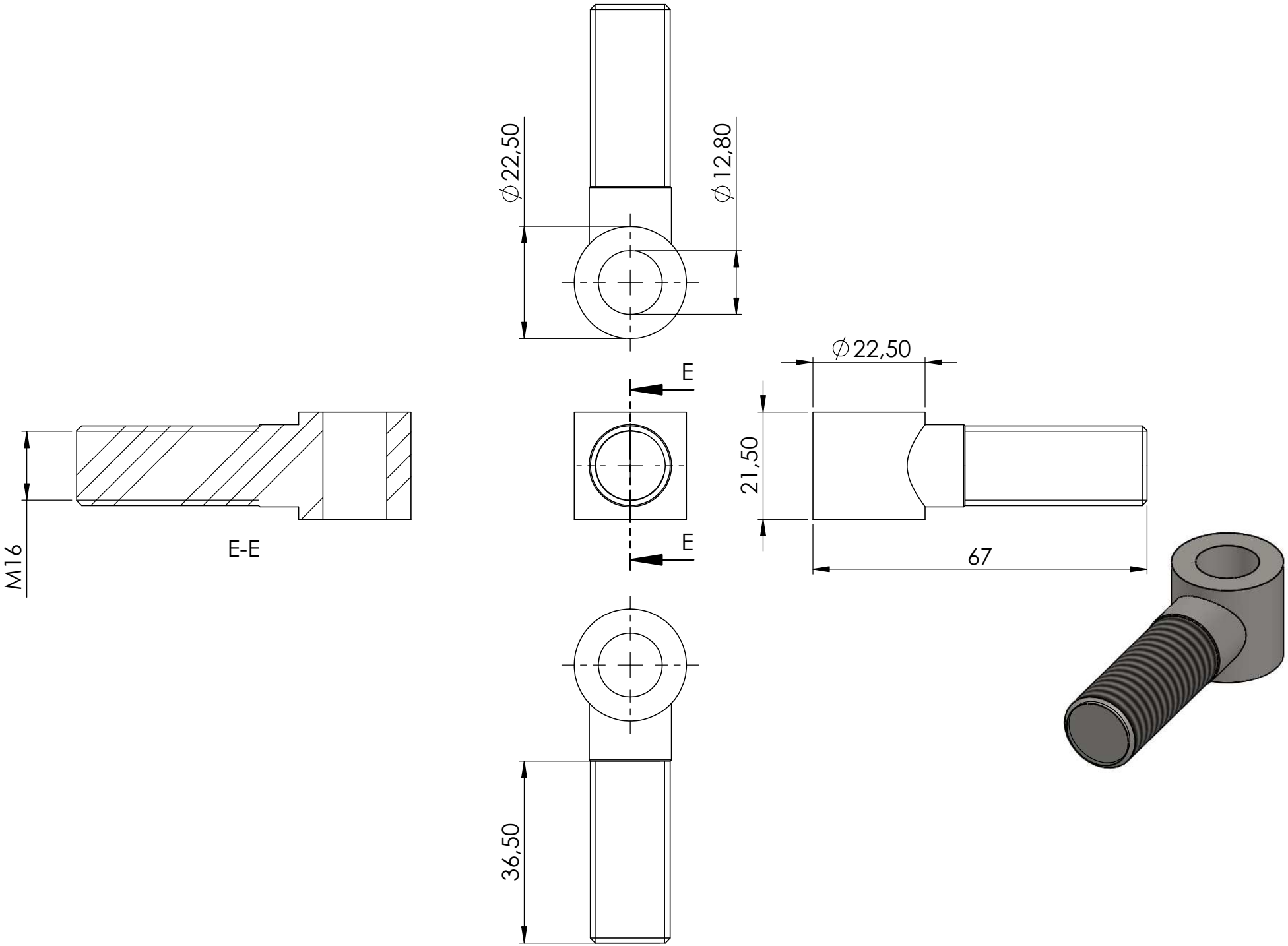
∅22,50
∅12,80
E
E
∅22,50
21,50
67
M16
E-E
36,50

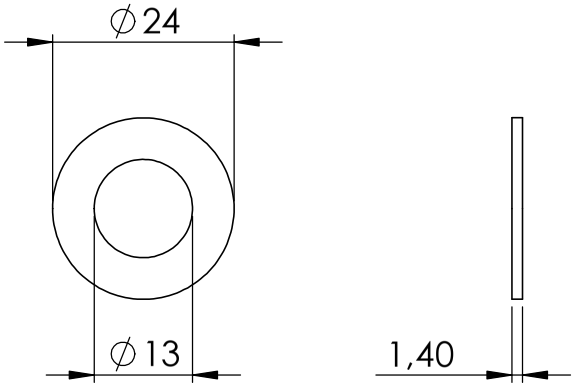
∅24
∅13
1,40

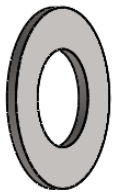
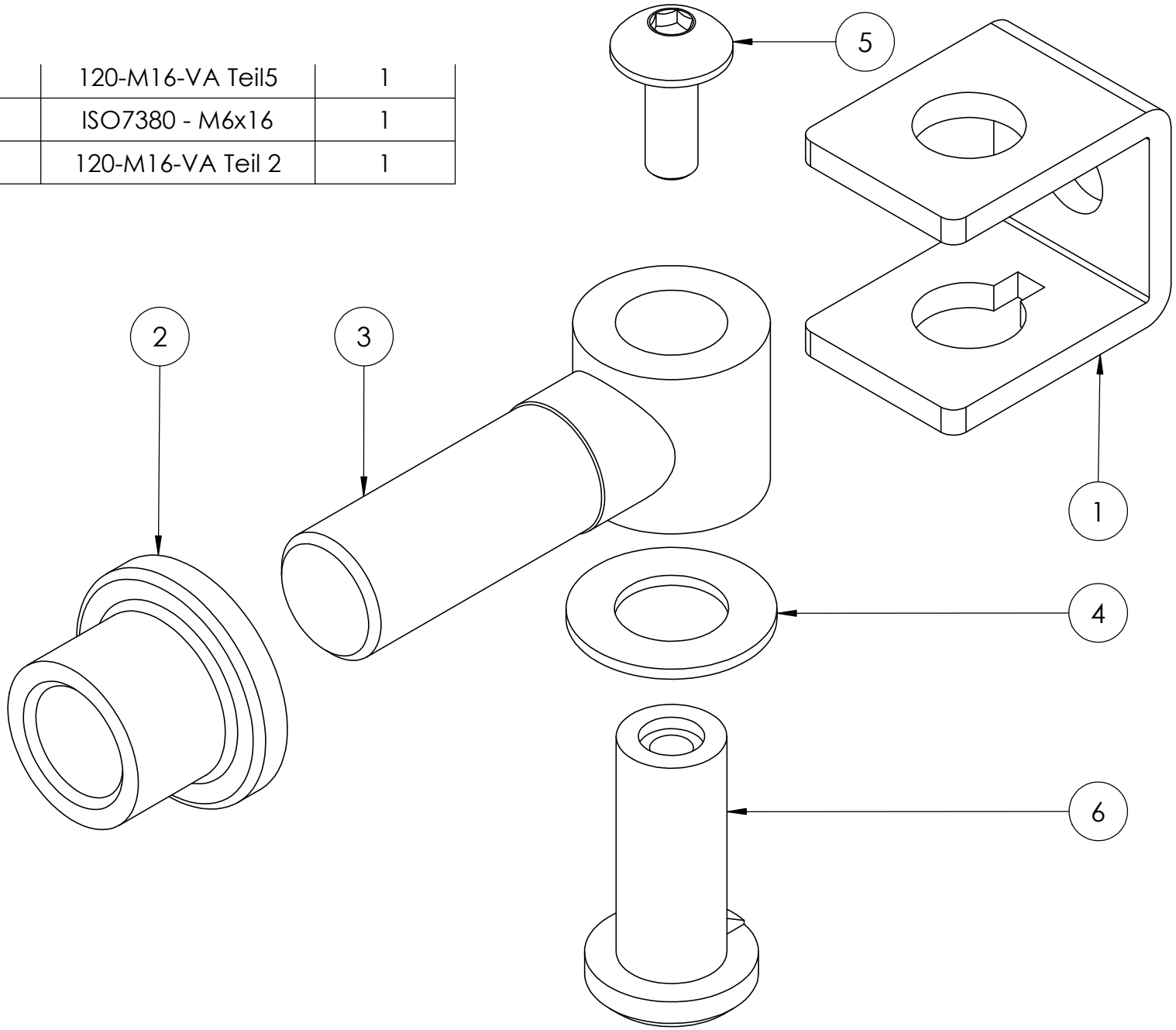
4	120-M16-VA Teil5	1
5	ISO7380 - M6x16	1
6	120-M16-VA Teil 2	1