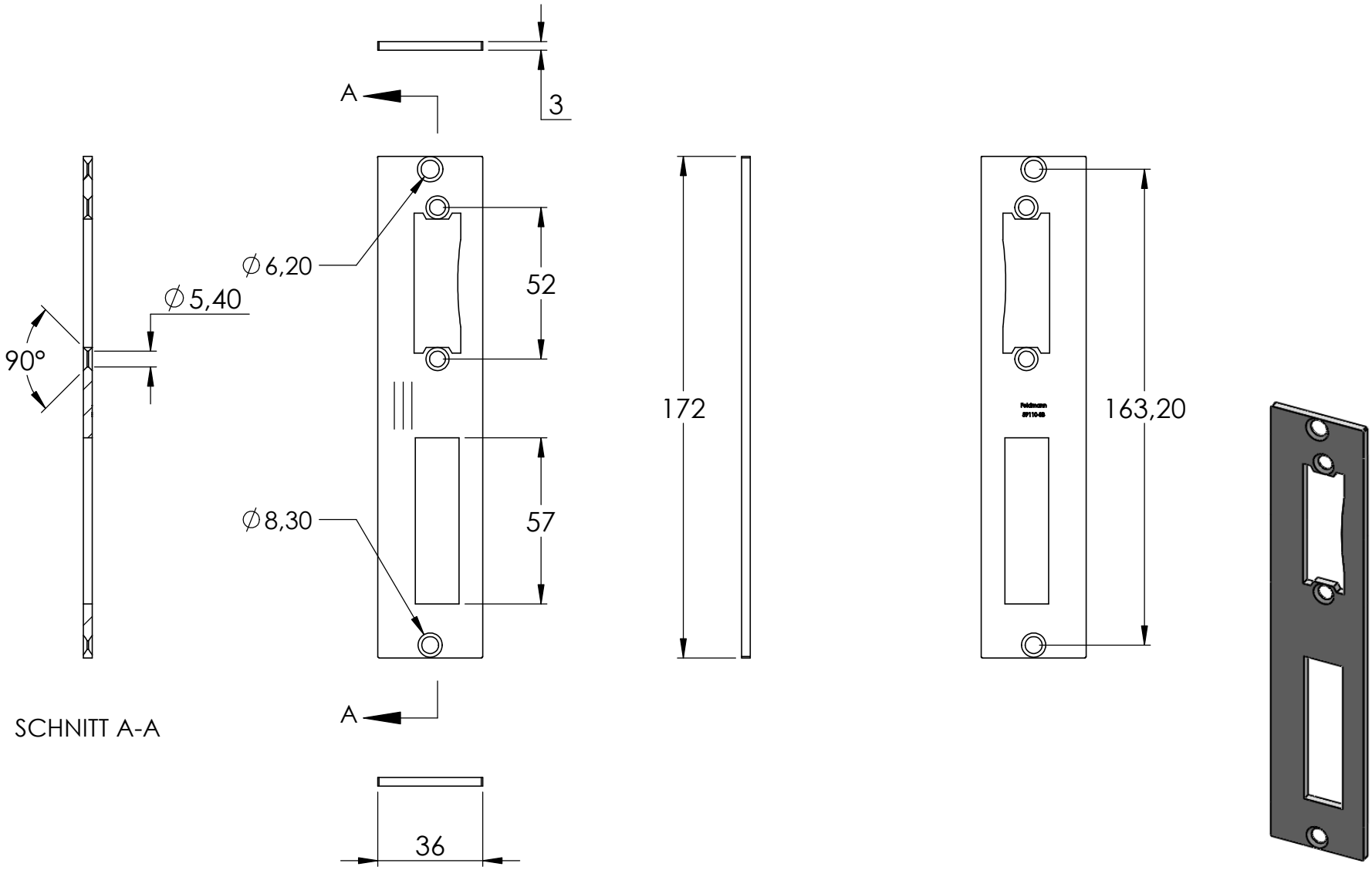
A
3
∅6,20
52
∅5,40
90°
172
163,20
∅8,30
57
A
SCHNITT A-A
36