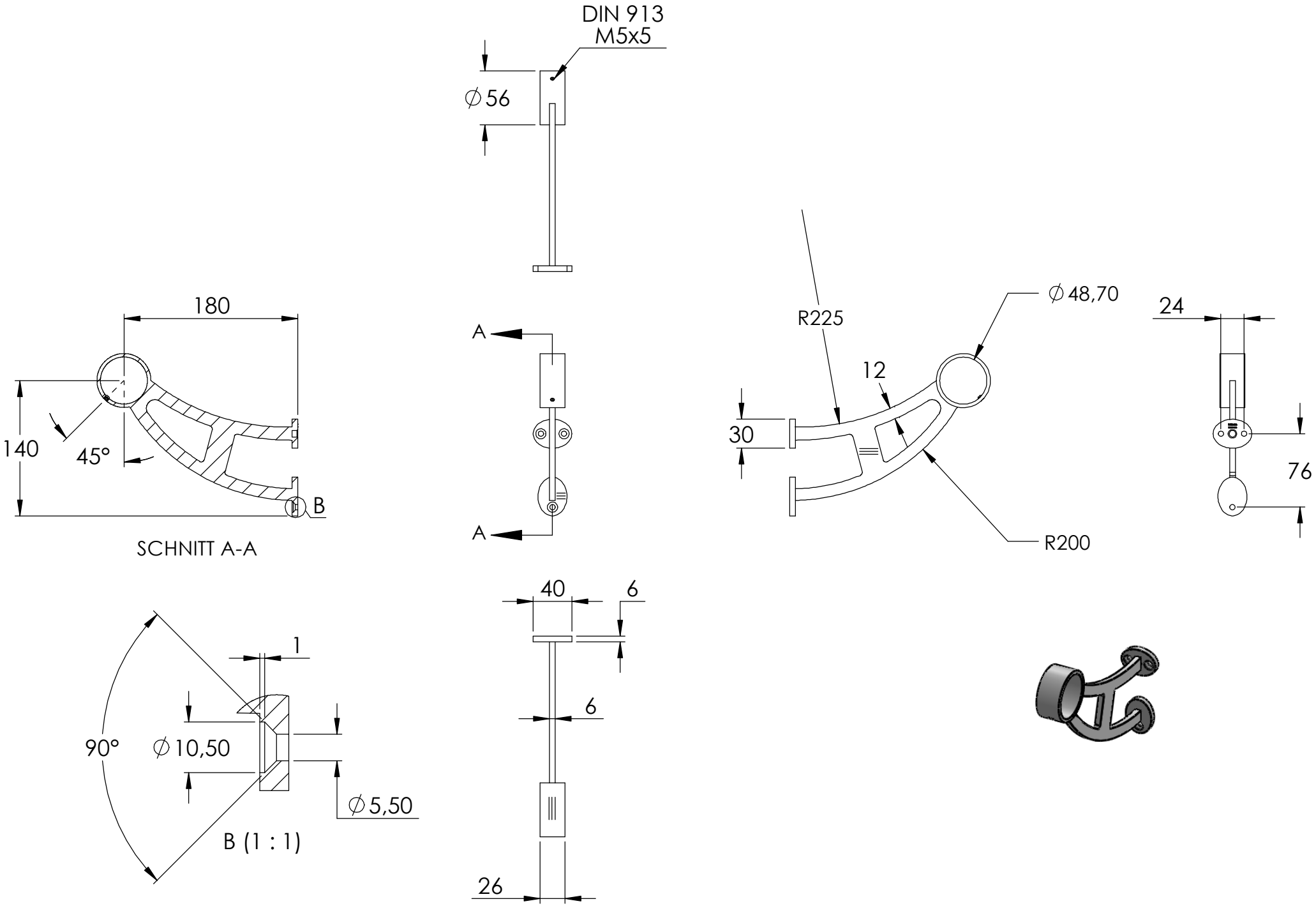
DIN 913
M5x5
∅56
180
140
45°
B
SCHNITT A-A
A
A
R225
∅48,70
12
30
R200
24
76
40
6
6
26
1
90°
∅10,50
∅5,50
B (1 : 1)