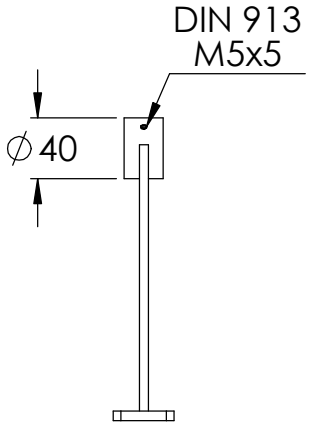
DIN 913
M5x5
∅40

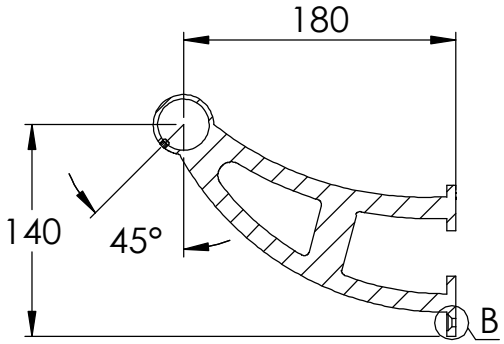
180
140
45°
B

SCHNITT A-A

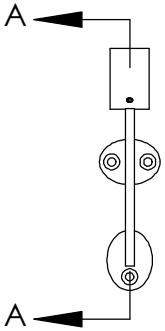
A
A

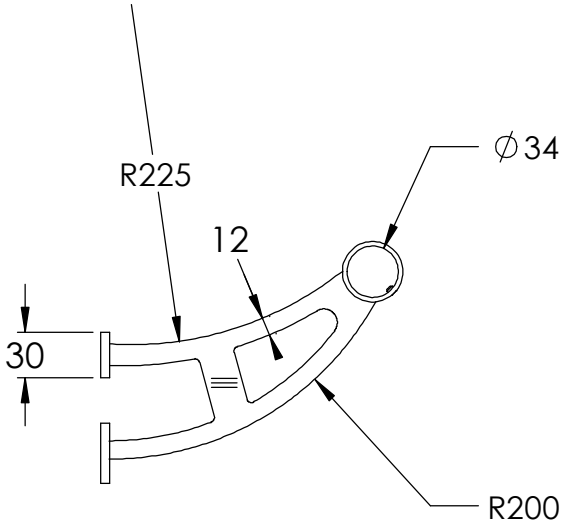
R225
∅34
12
30
R200

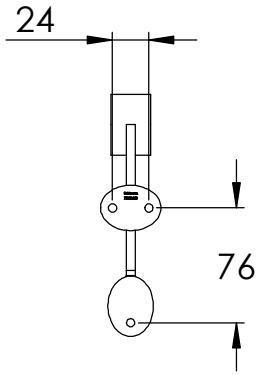
24
76

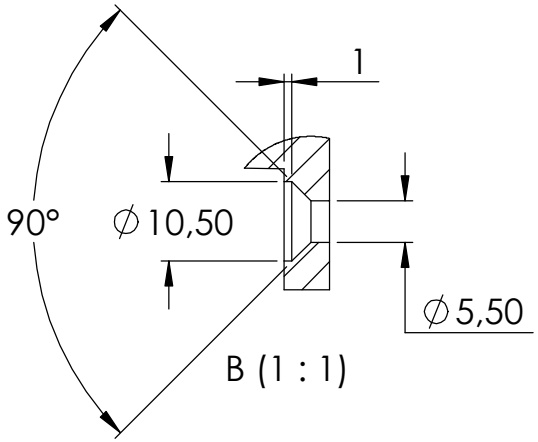
1
90°
∅10,50
∅5,50
B (1 : 1)

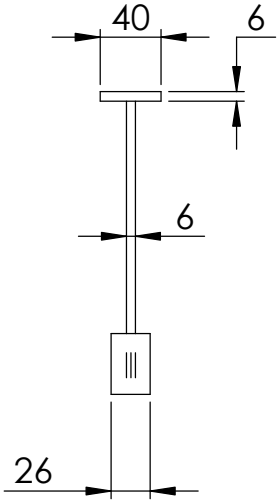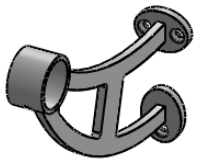
40
6
6
26