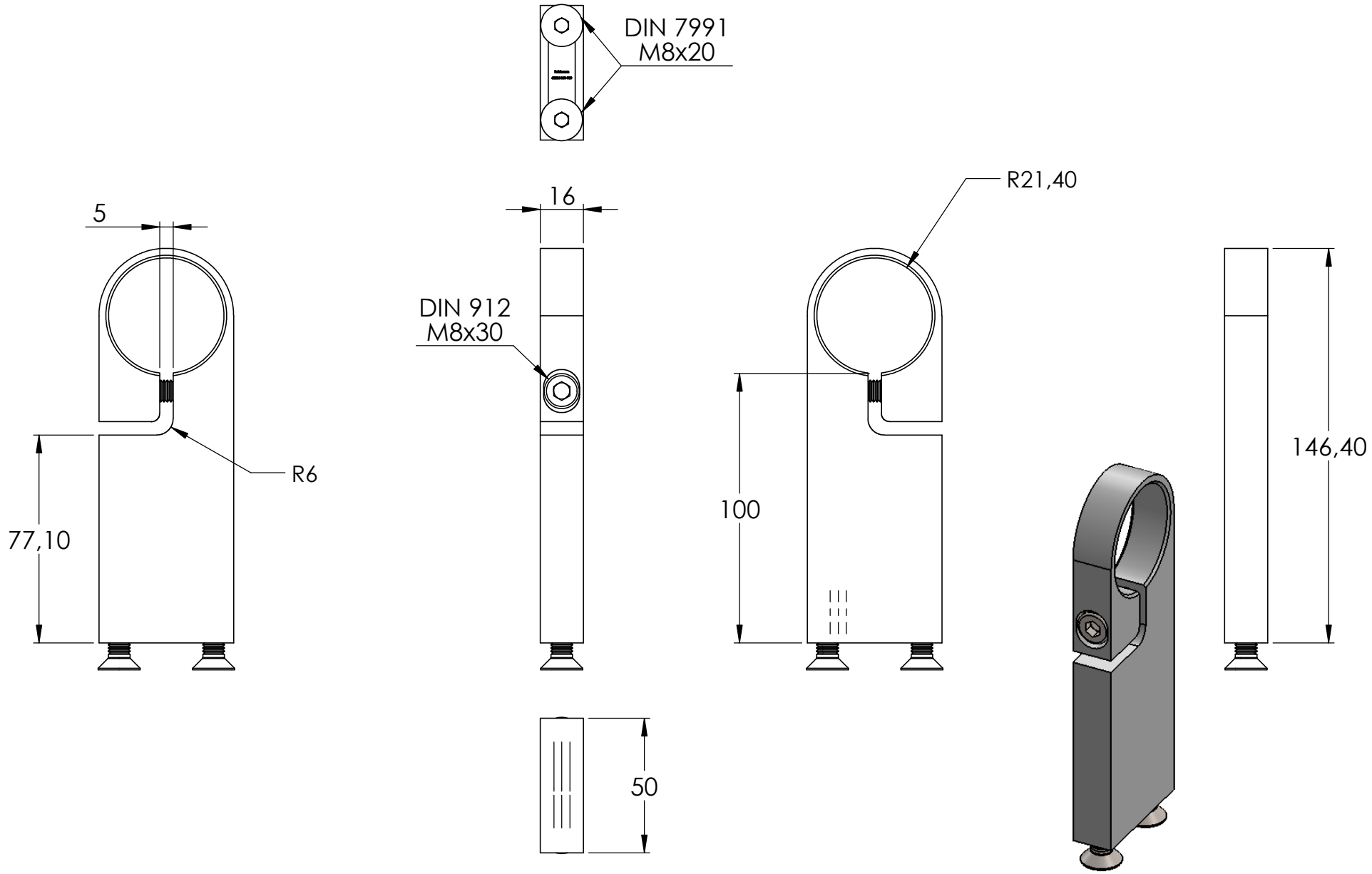
DIN 7991
M8x20
5
16
R21,40
DIN 912
M8x30
R6
77,10
100
146,40
50

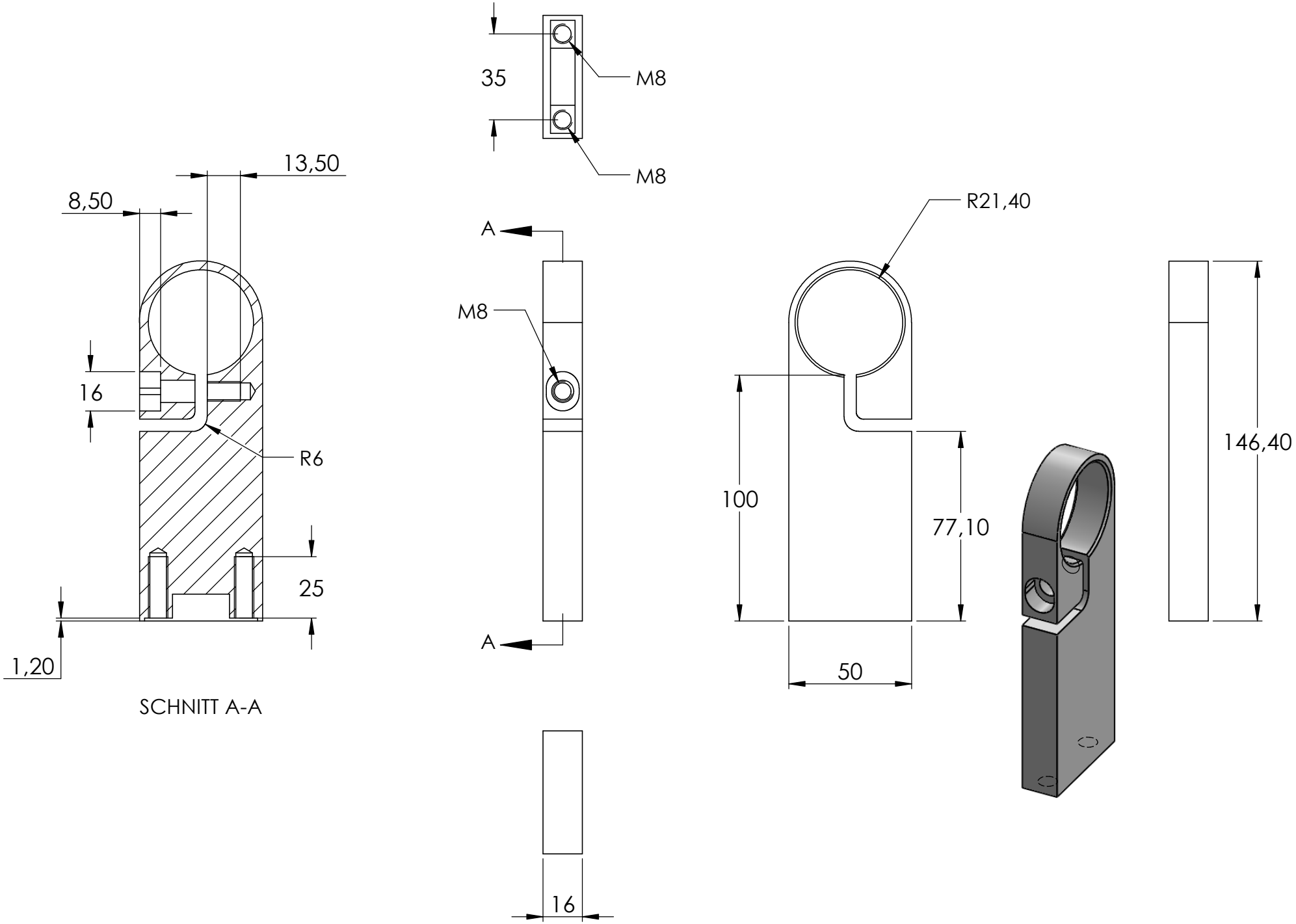
35
M8
M8
13,50
8,50
A
M8
R21,40
16
R6
100
77,10
146,40
25
A
1,20
50
SCHNITT A-A
16

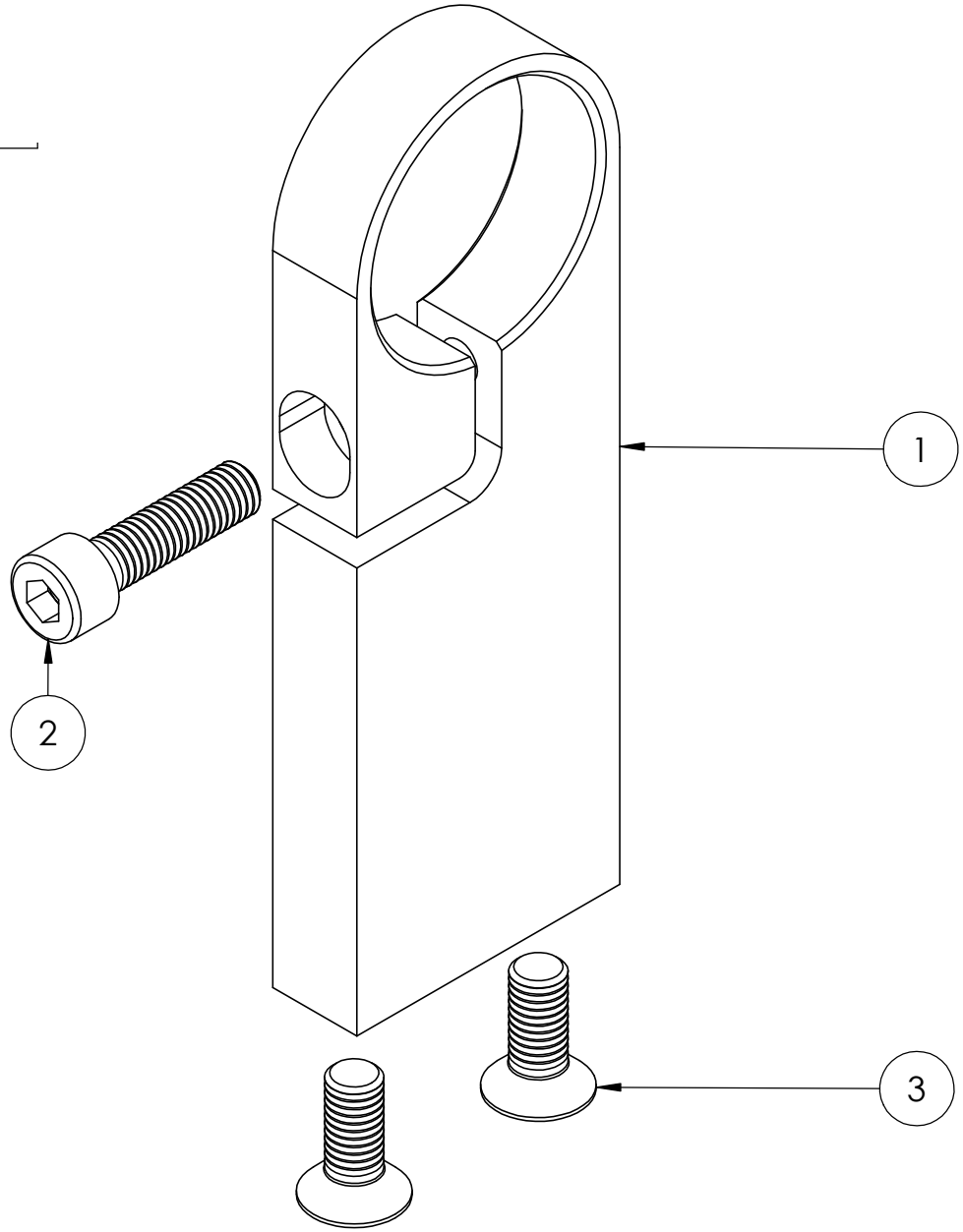
1
2
3