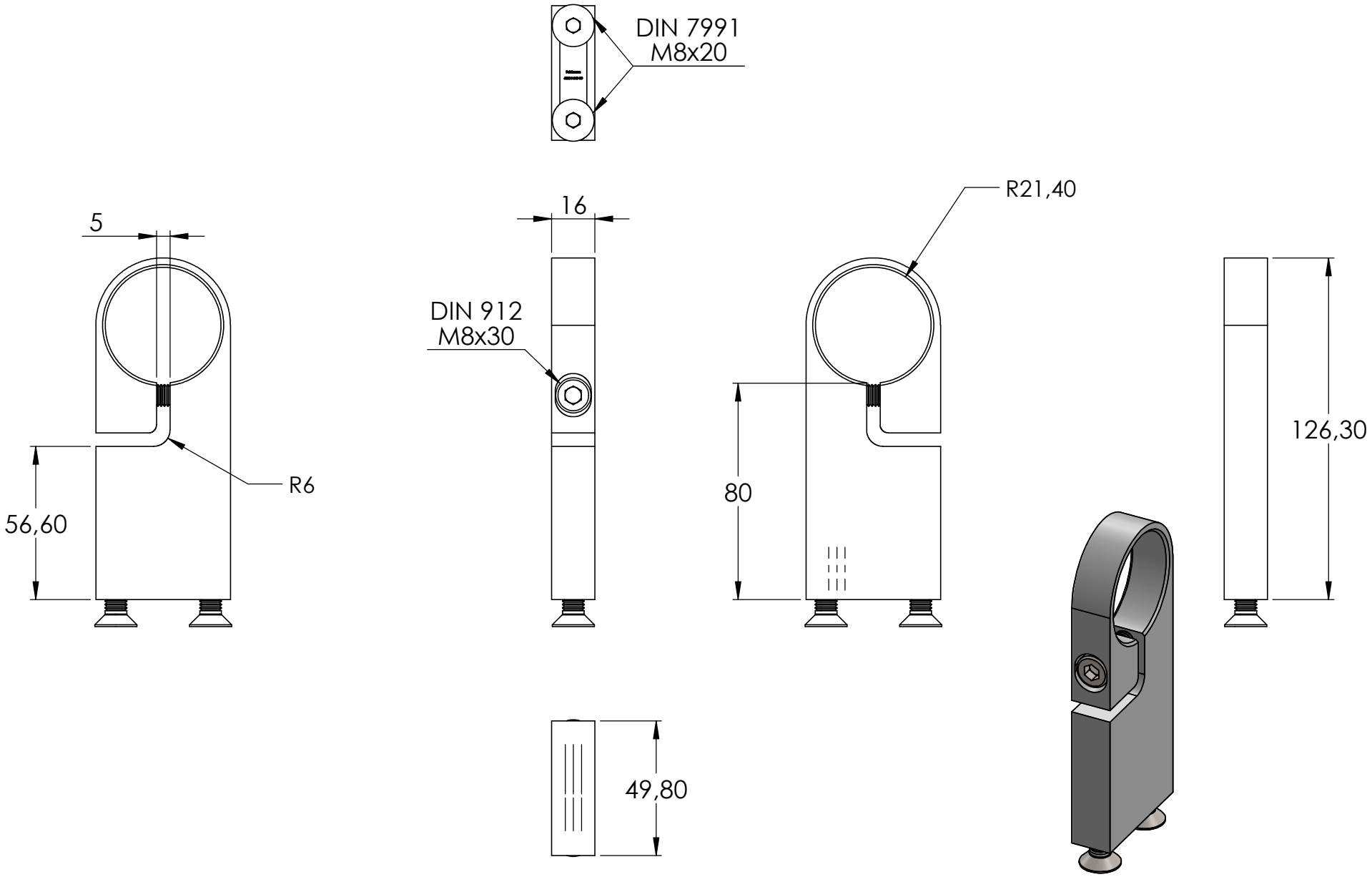
DIN 7991
M8x20
5
16
R21,40
DIN 912
M8x30
R6
56,60
80
126,30
49,80

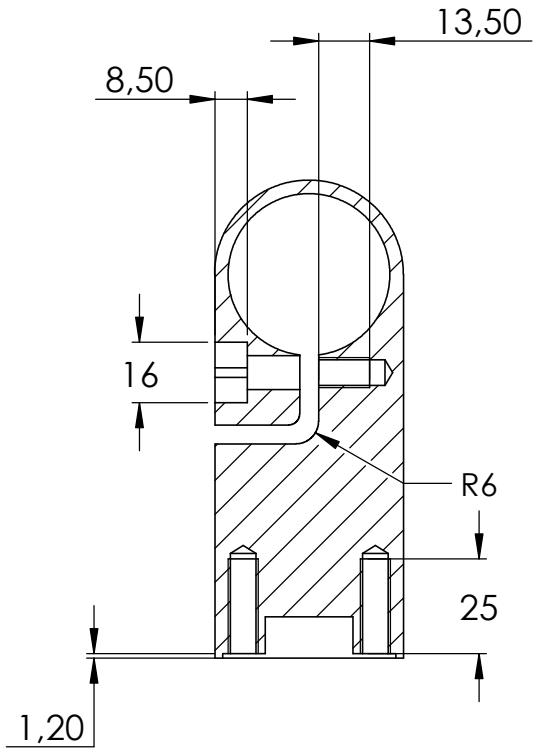

SCHNITT A-A

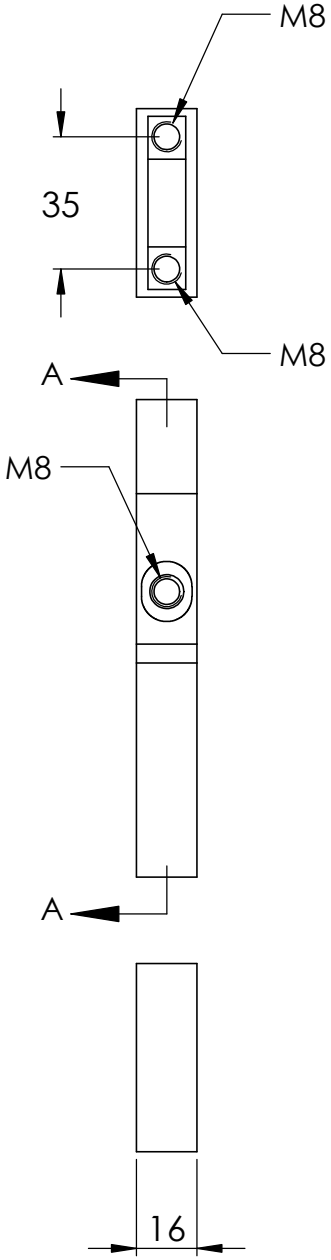

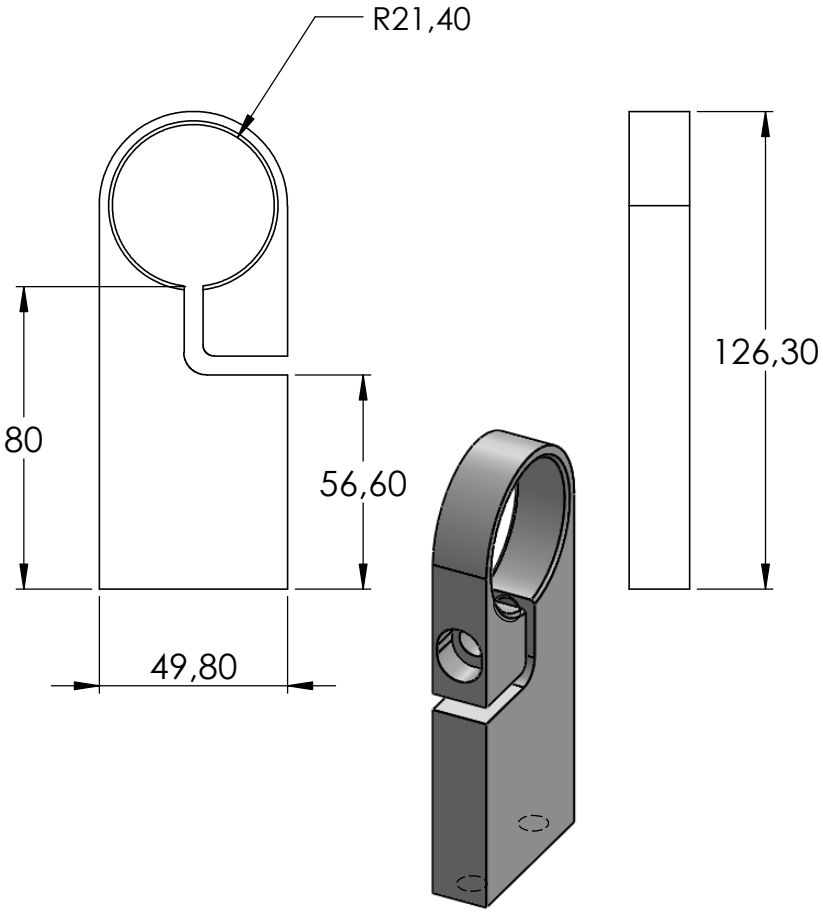

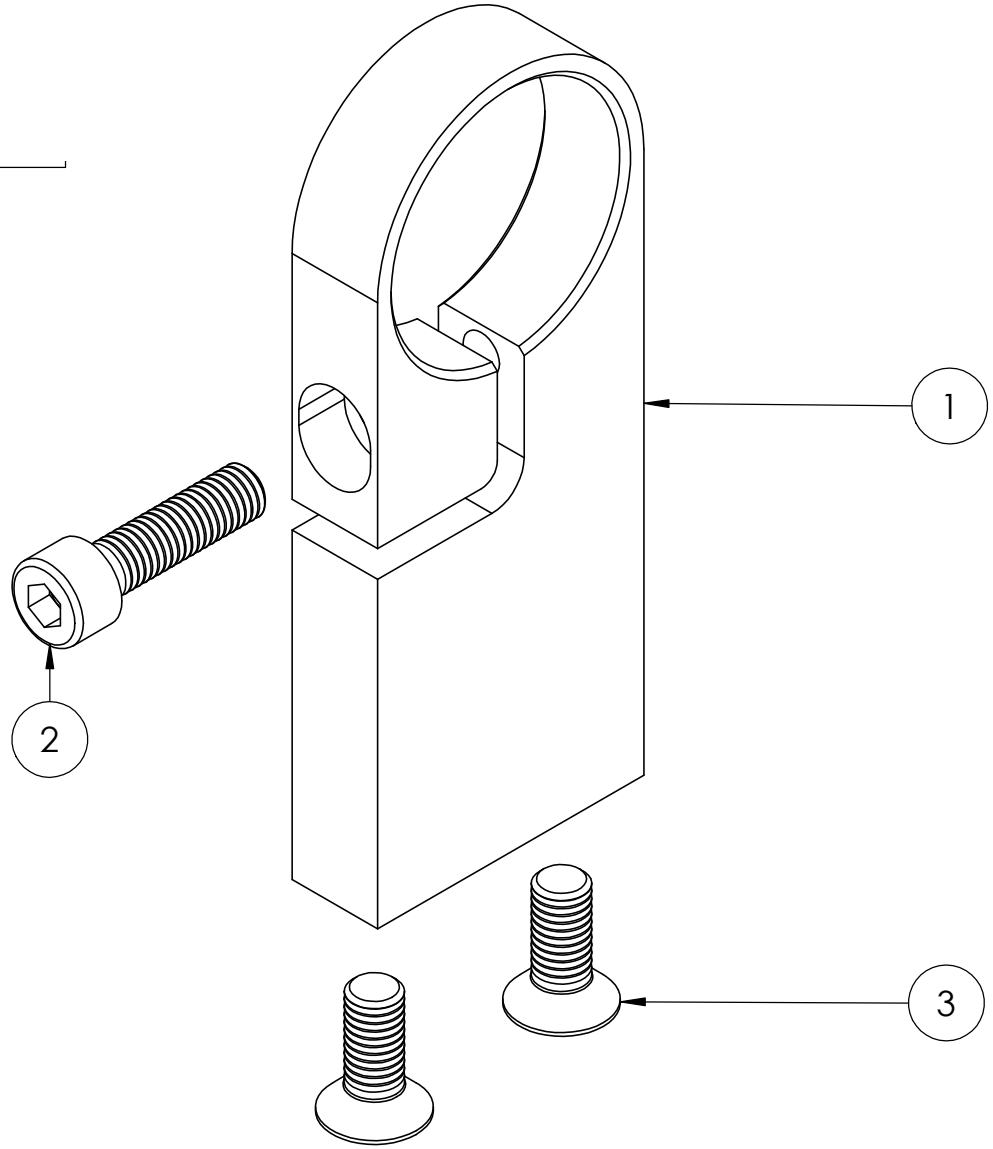
1
2
3