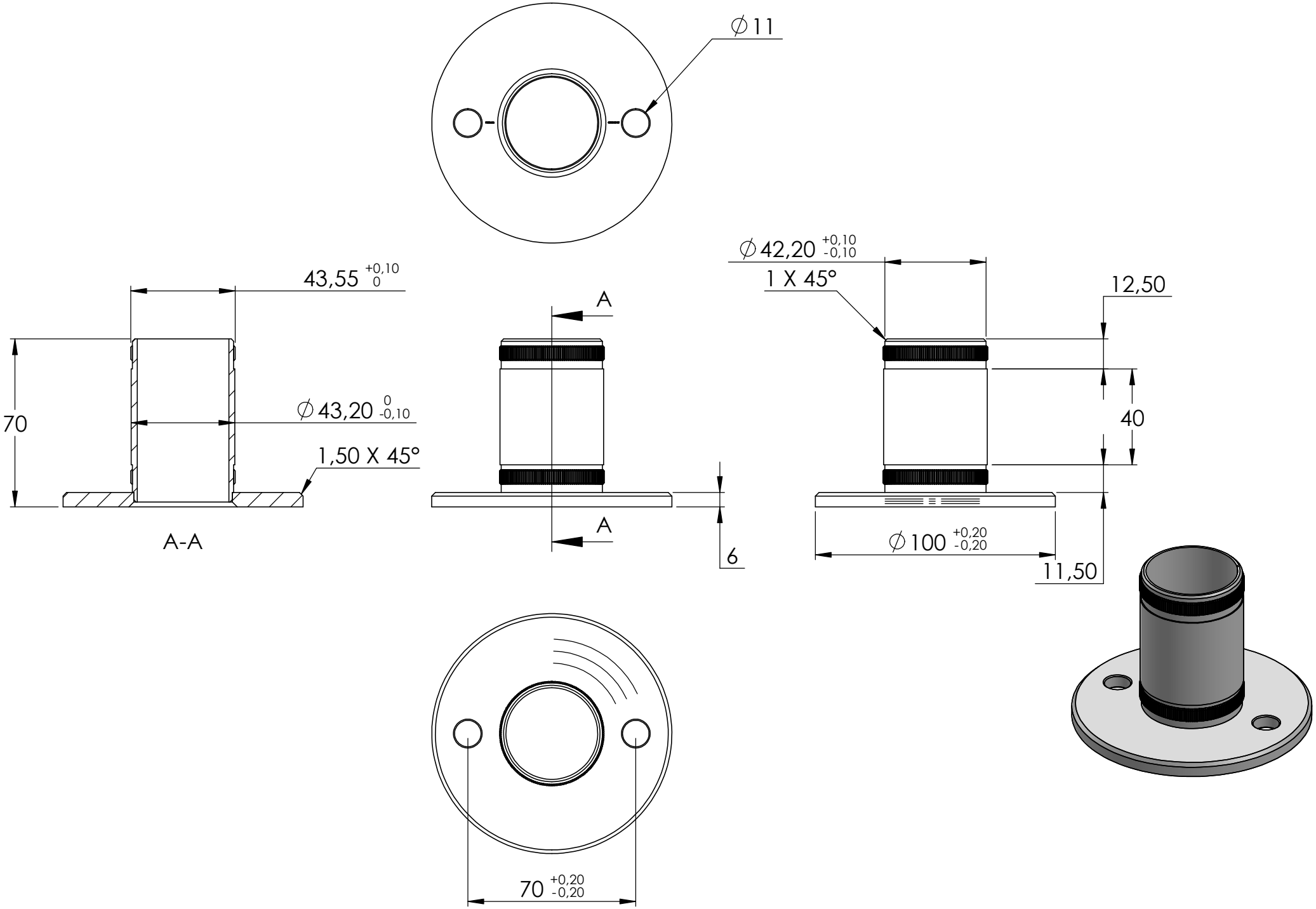
∅11
43,55 +0,10 0
∅42,20 +0,10 -0,10
1 X 45°
12,50
A
70
∅43,20 0 -0,10
1,50 X 45°
40
A-A
A
6
∅100 +0,20 -0,20
11,50
70 +0,20 -0,20

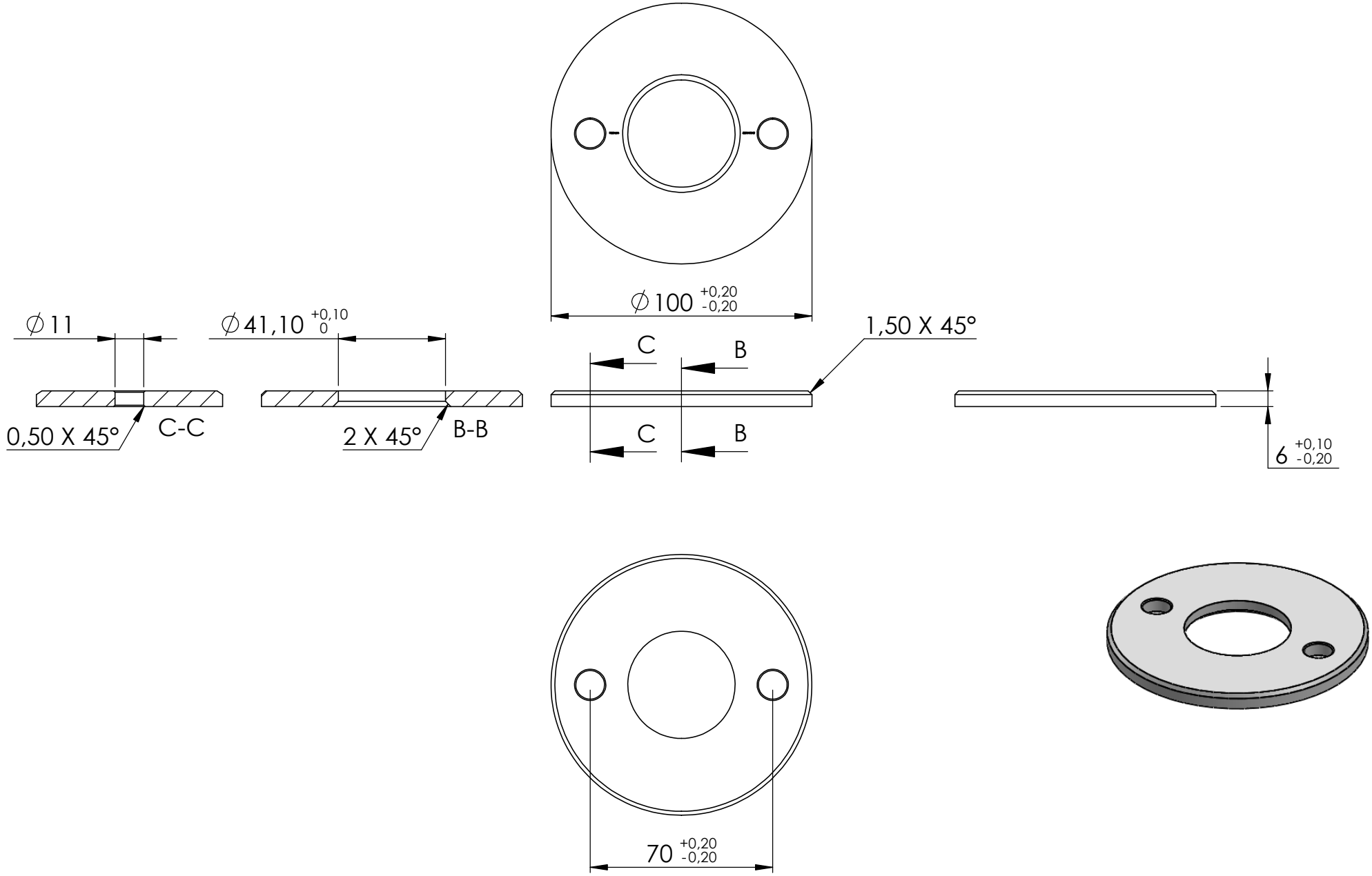
∅100 +0,20 -0,20
∅11
∅41,10 +0,10 0
1,50 X 45°
C
B
0,50 X 45°
C-C
2 X 45°
B-B
C
B
6 +0,10 -0,20
70 +0,20 -0,20

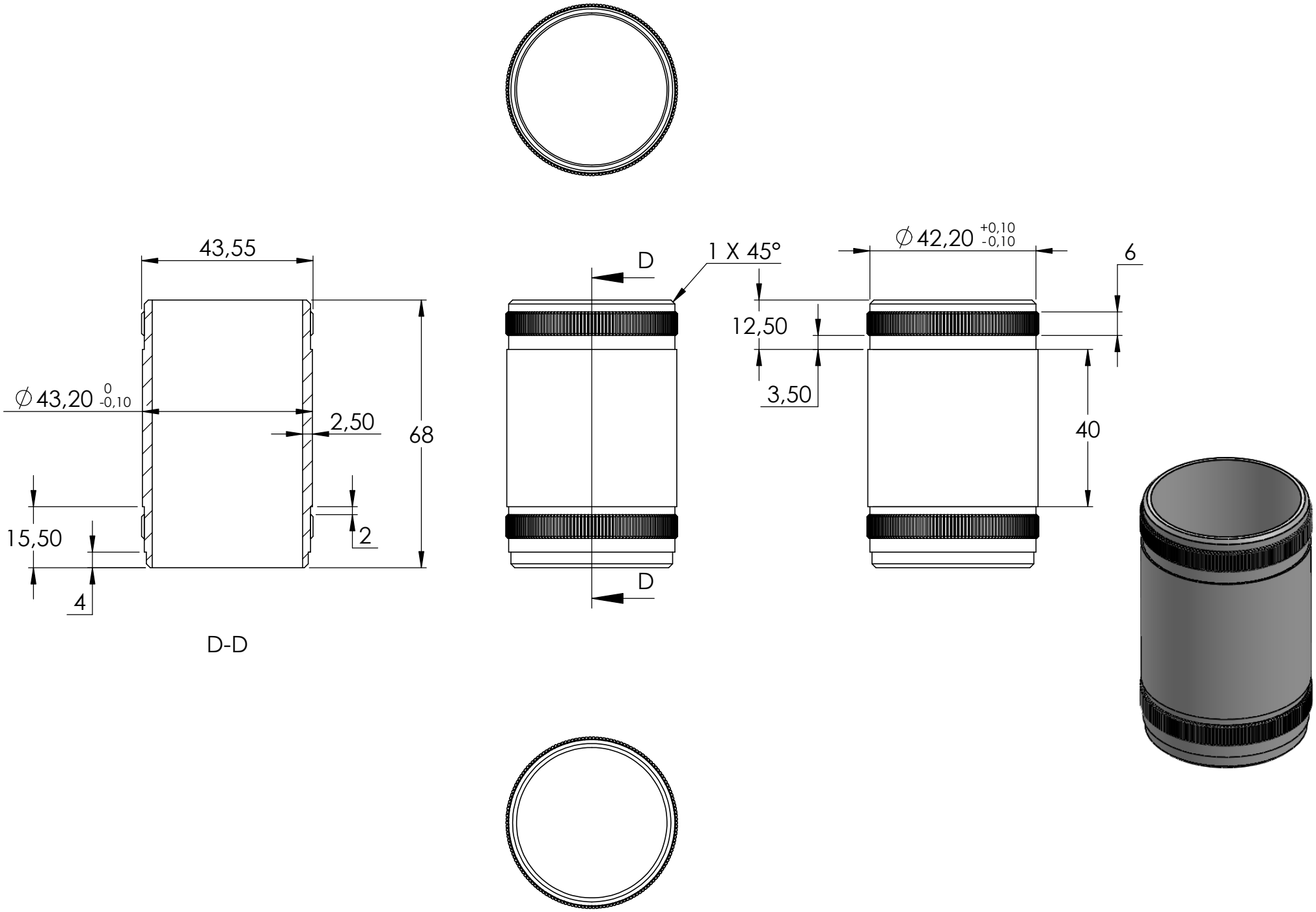
43,55
∅ 43,20 0 -0,10
2,50
68
15,50
2
4
D-D
D
1 X 45°
D
∅ 42,20 +0,10 -0,10
6
12,50
3,50
40

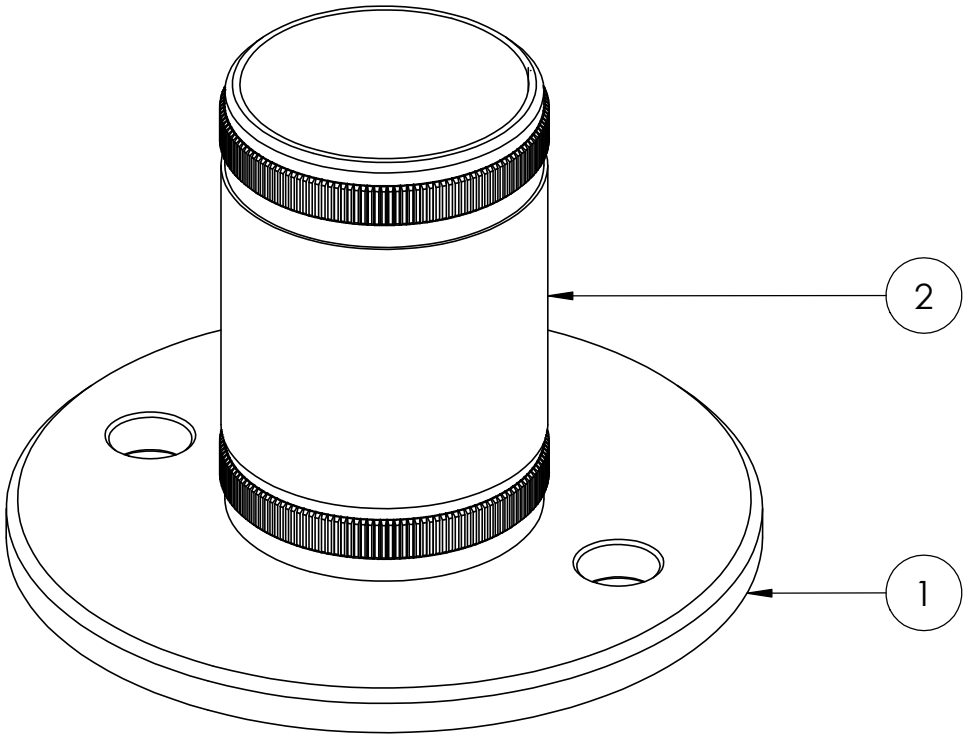
2
1