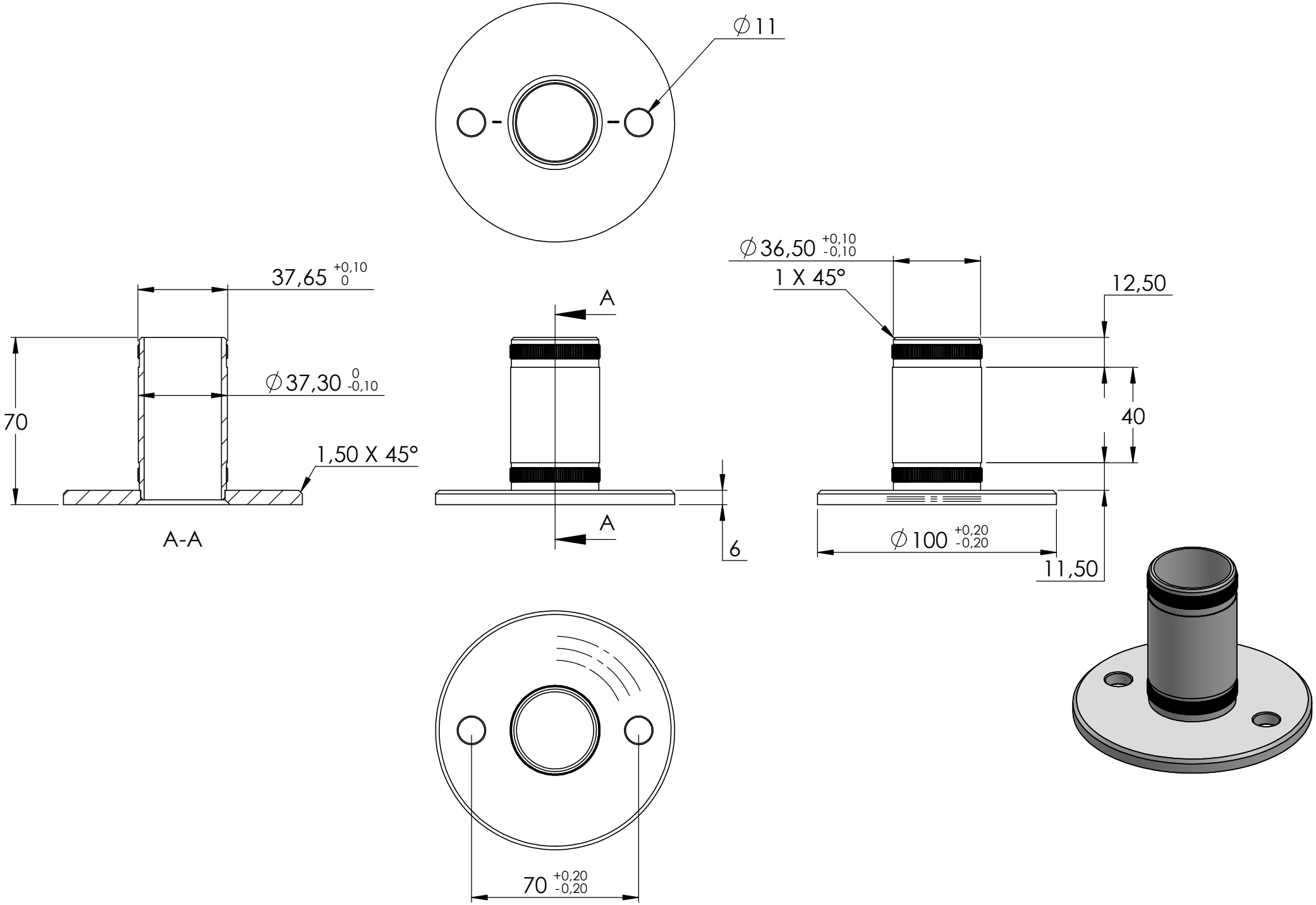
∅11
37,65 +0,10 0
∅37,30 0 -0,10
70
1,50 X 45°
A-A
A
A
6
∅36,50 +0,10 -0,10
1 X 45°
12,50
40
∅100 +0,20 -0,20
11,50
70 +0,20 -0,20

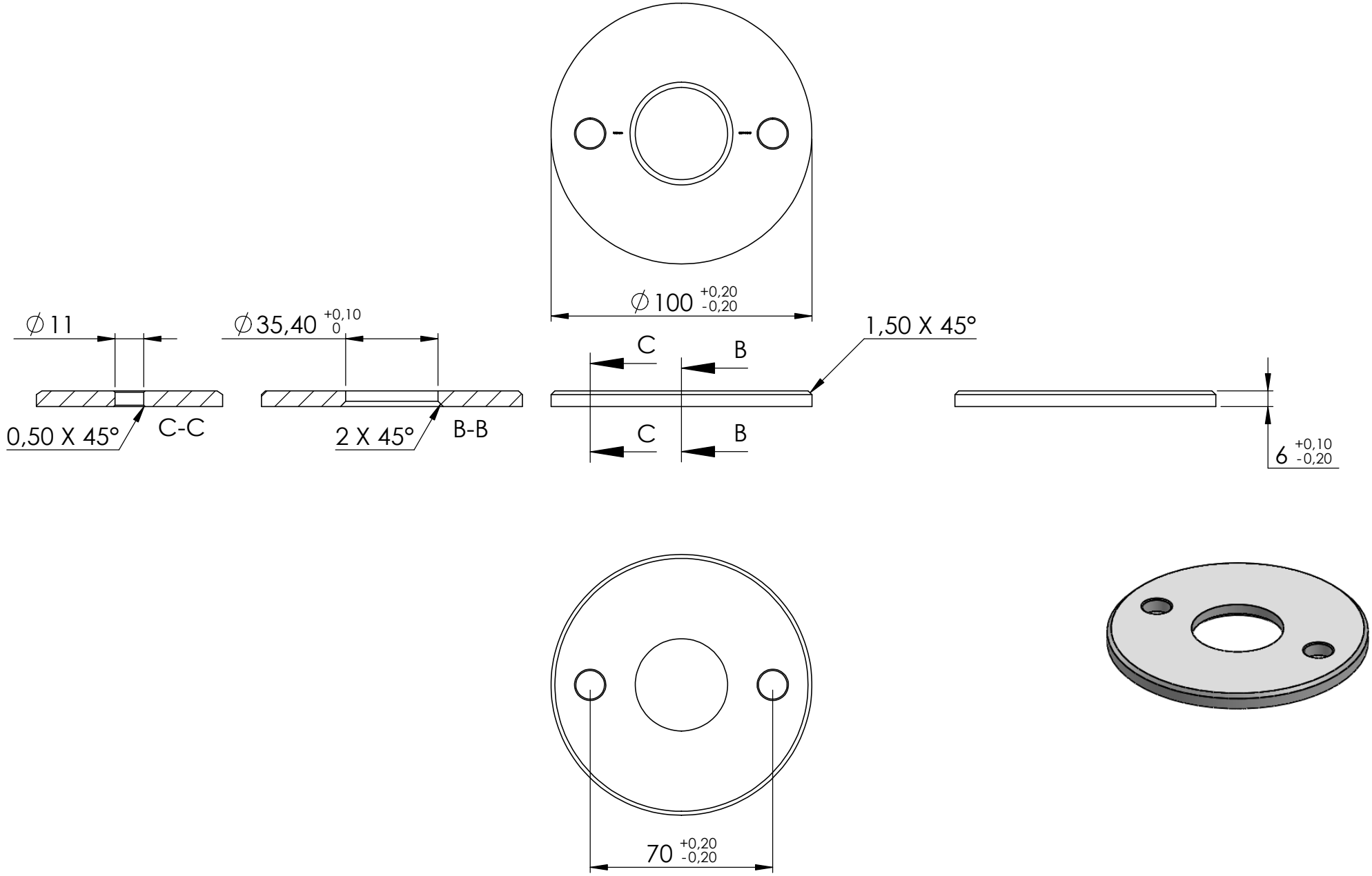
∅ 100 +0,20 -0,20
∅ 11
∅ 35,40 +0,10 0
1,50 X 45°
C
B
0,50 X 45°
C-C
2 X 45°
B-B
C
B
6 +0,10 -0,20
70 +0,20 -0,20

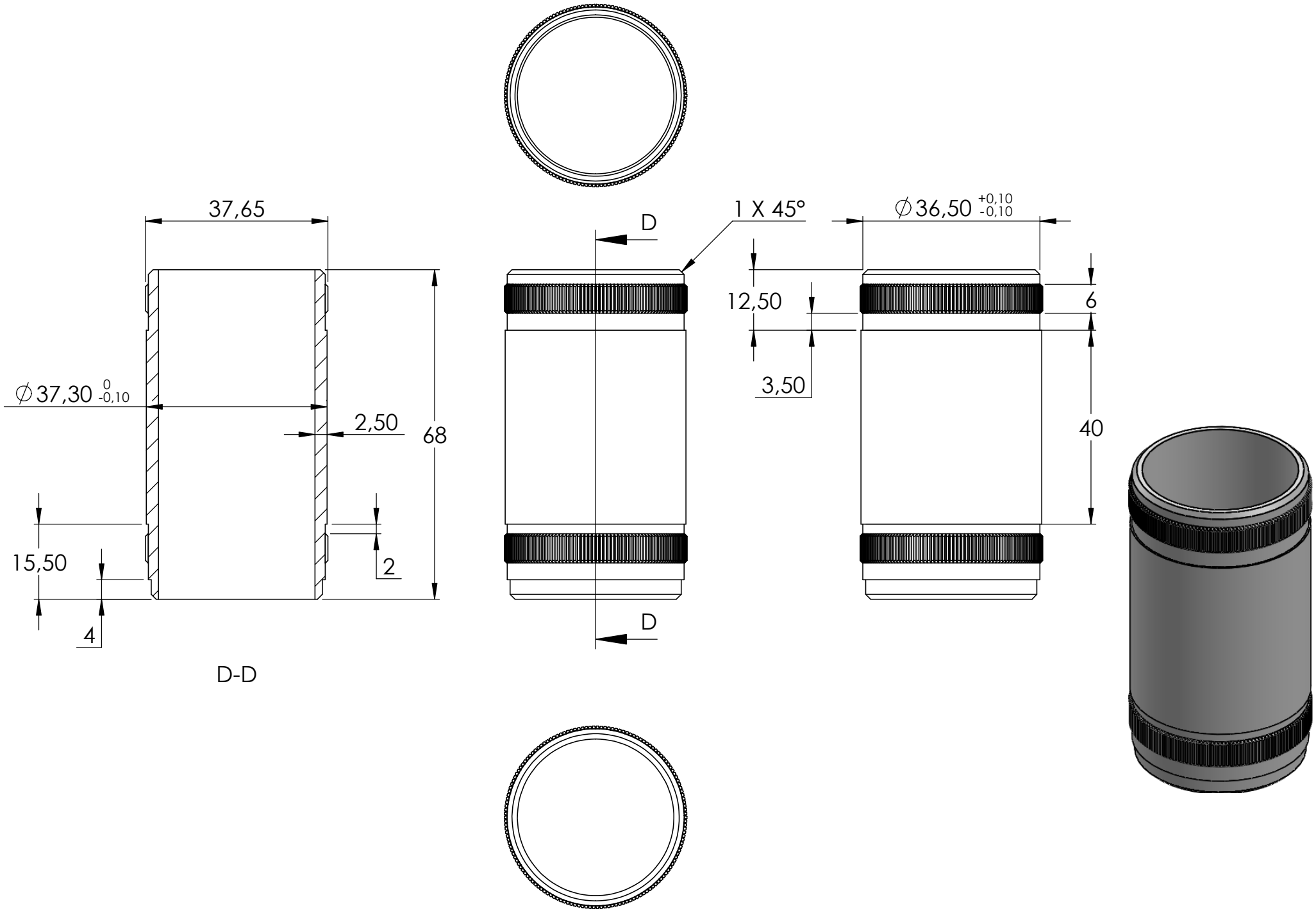
37,65
∅37,30 0 -0,10
2,50
68
15,50
2
4
D-D
D
1 X 45°
D
∅36,50 +0,10 -0,10
12,50
6
3,50
40

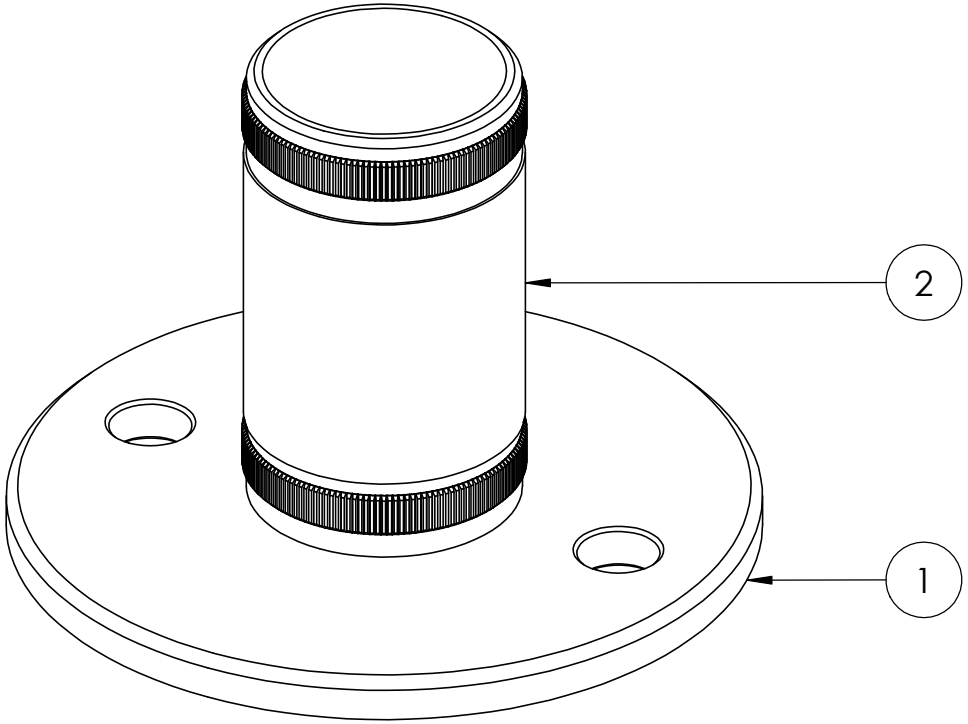
2
1