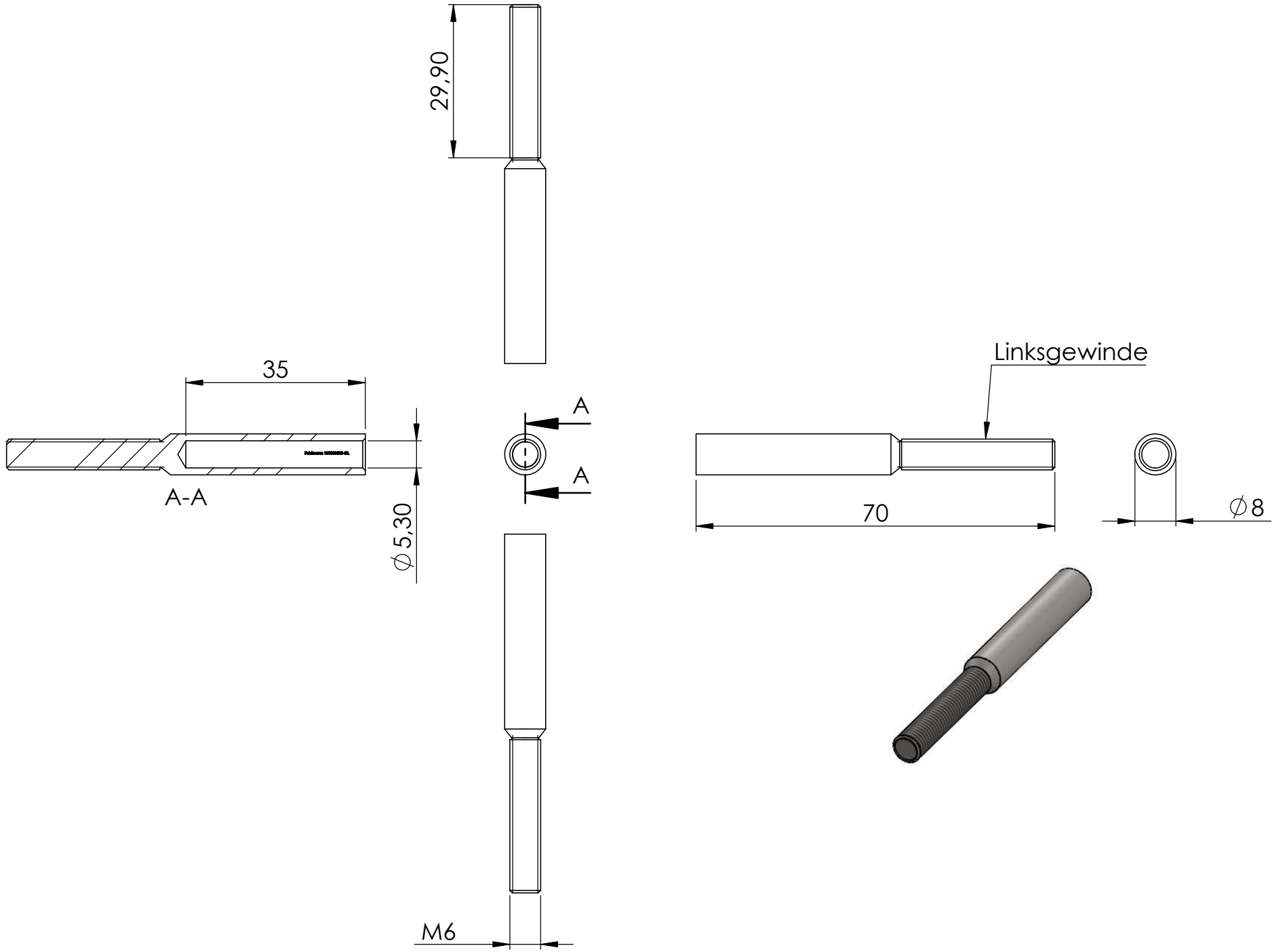
29,90
35
A
A
A-A
∅5,30
M6
Linksgewinde
70
∅8