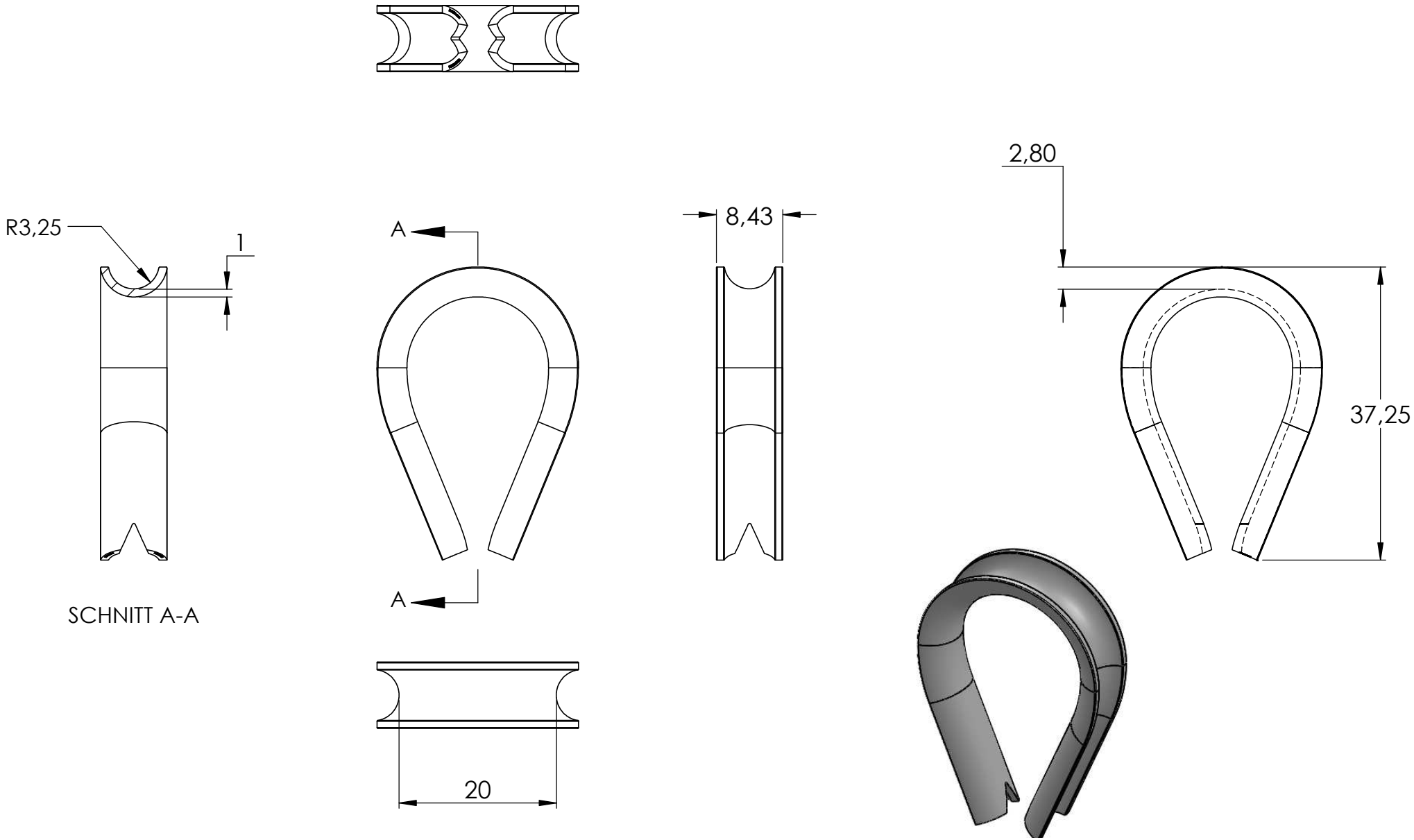
R3,25
1
SCHNITT A-A
A
A
8,43
2,80
37,25
20