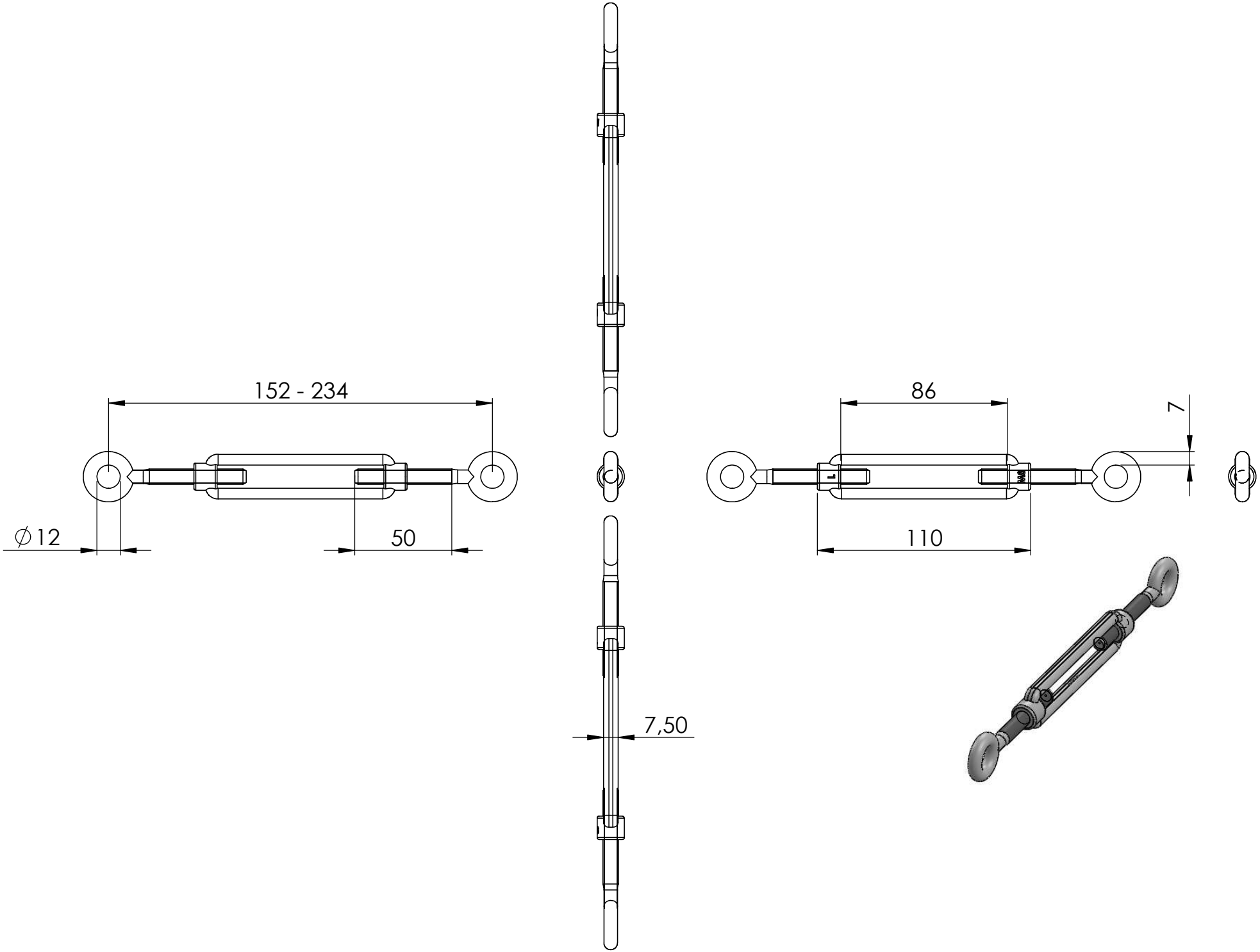
152 - 234
∅12
50
7,50
86
7
110

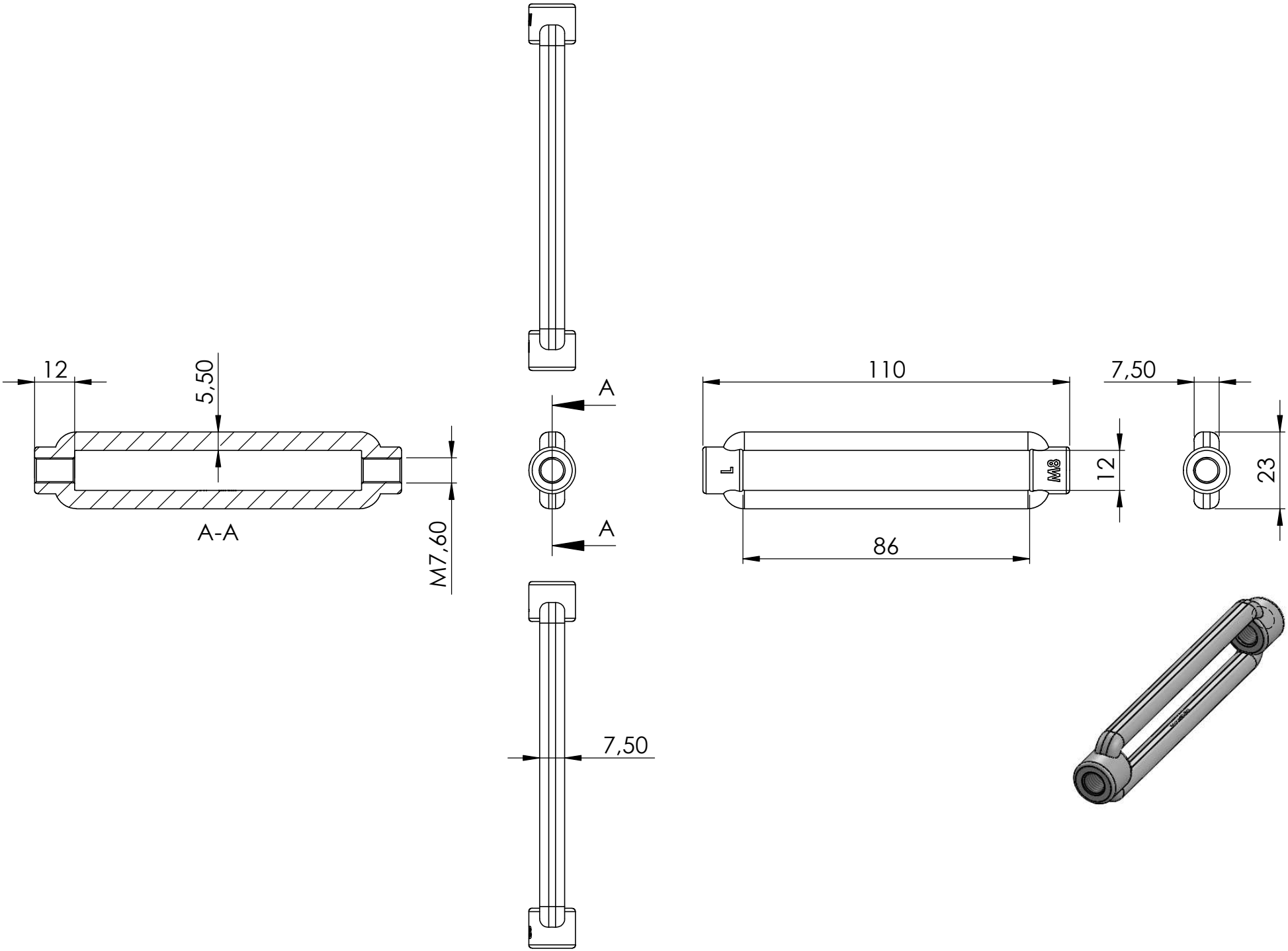
12
5,50
A-A
M7,60
A
A
7,50
110
7,50
L
M8
12
23
86

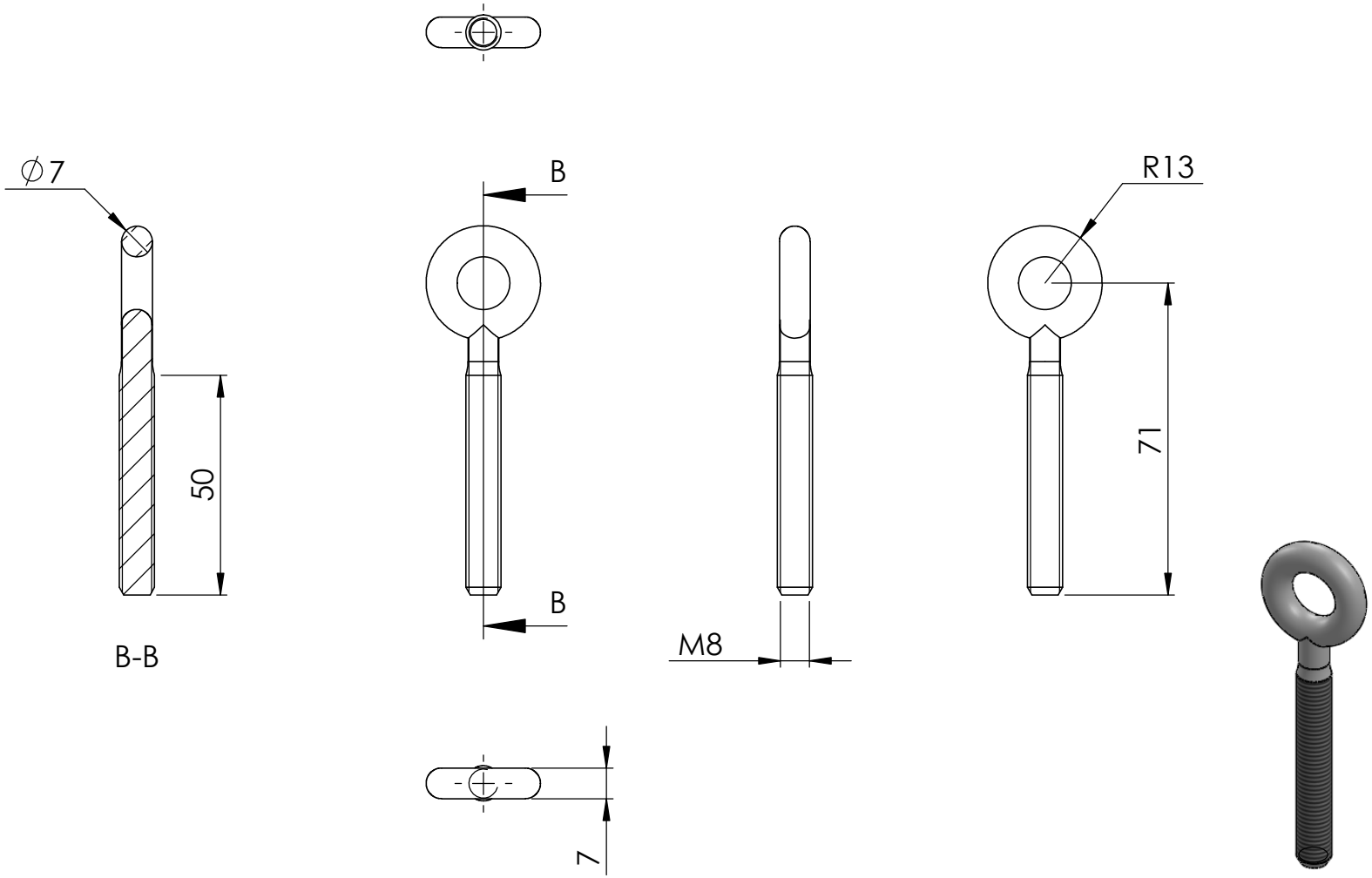
∅7
B
R13
50
71
B
B-B
M8
7

Linksgewinde!

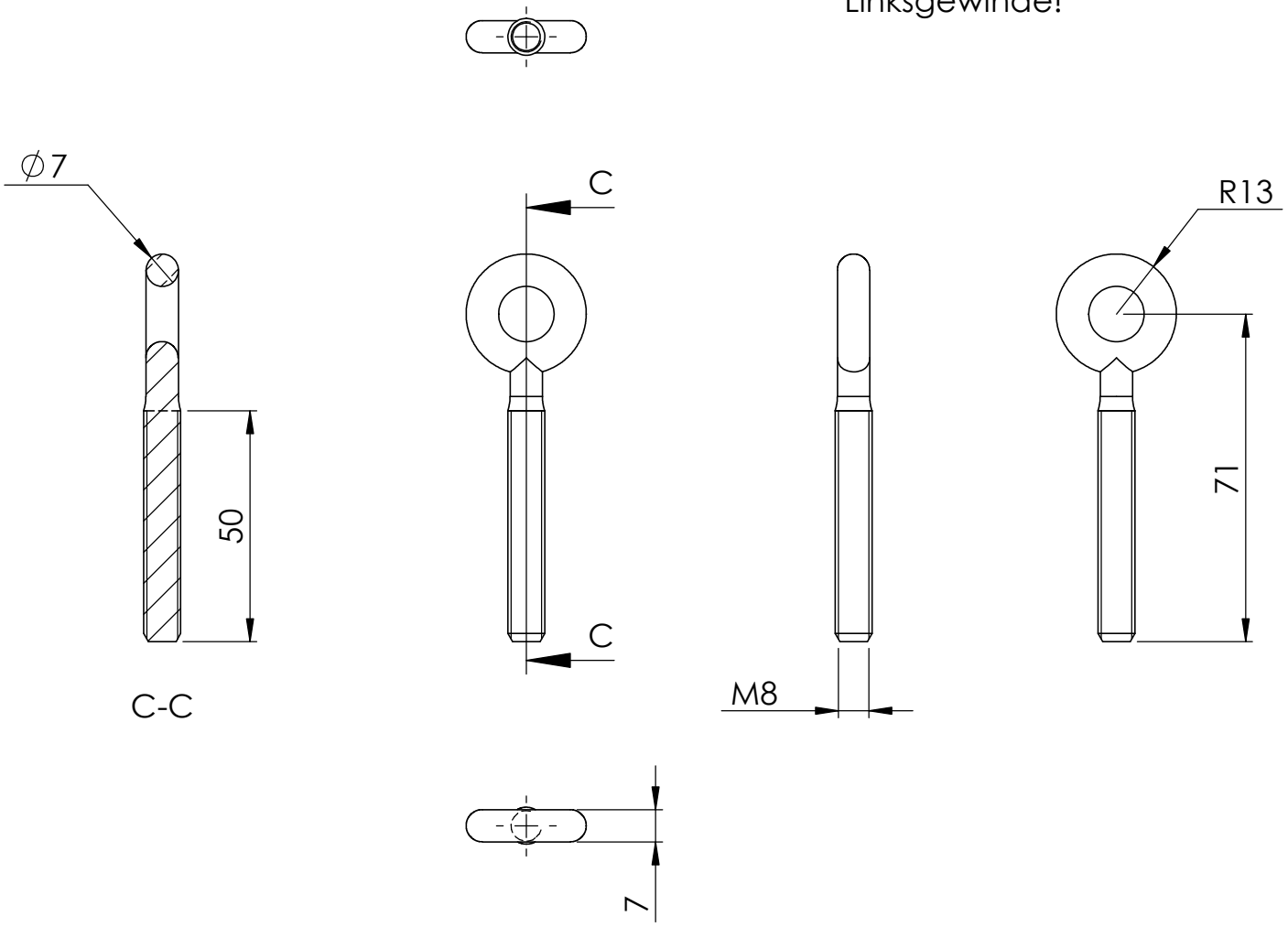

C-C

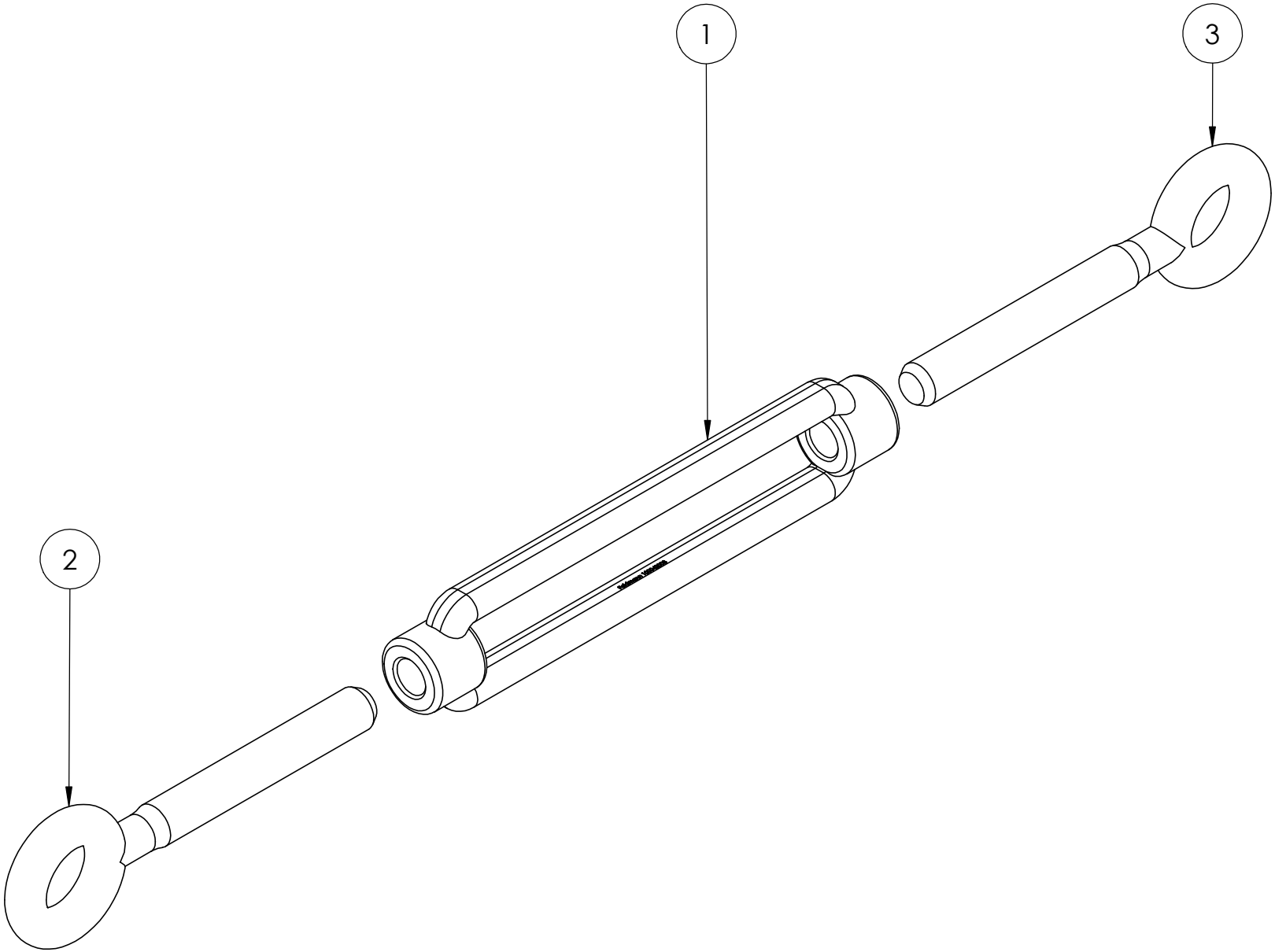
1
2
3