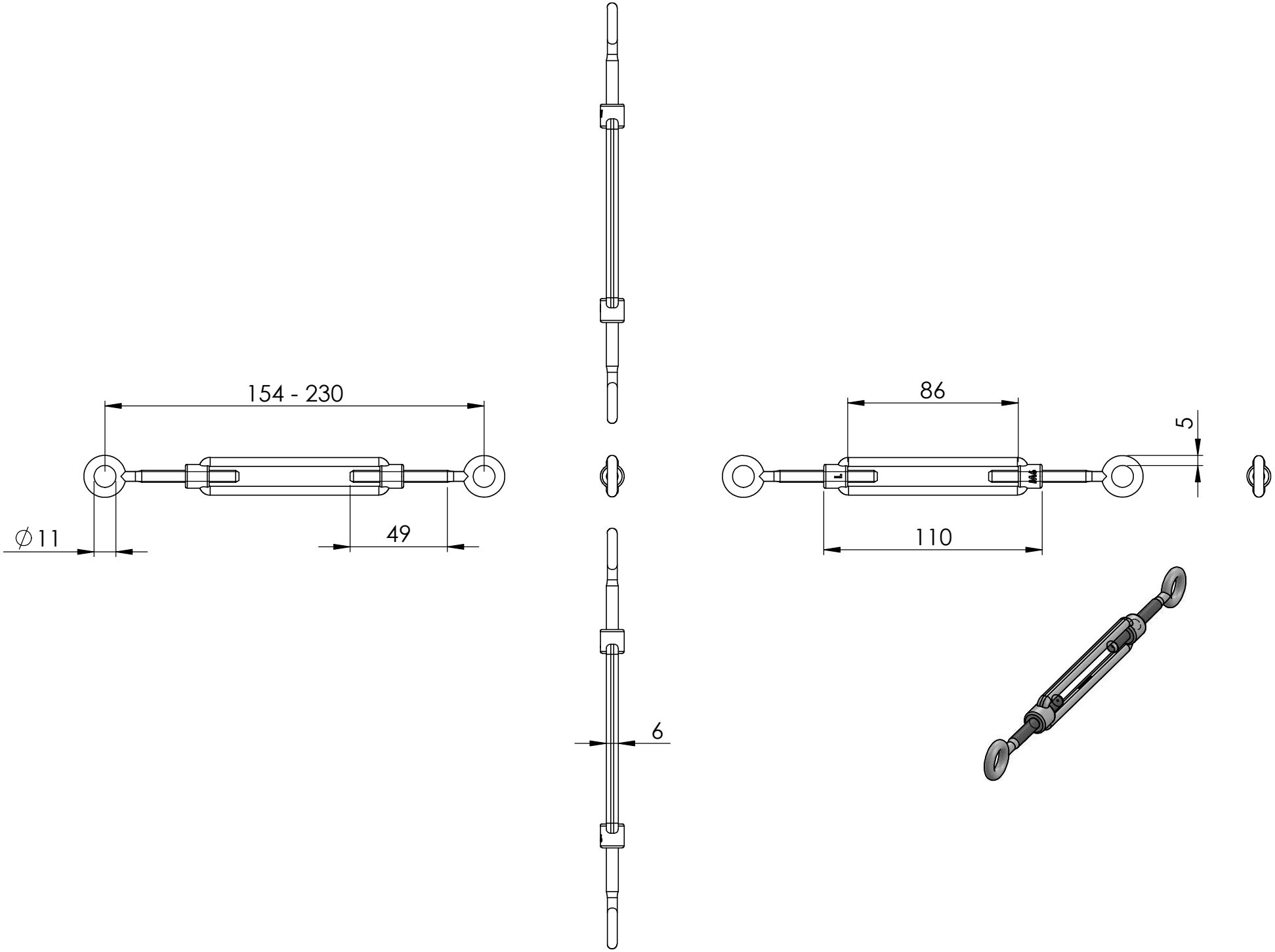
154 - 230
∅11
49
6
86
5
110

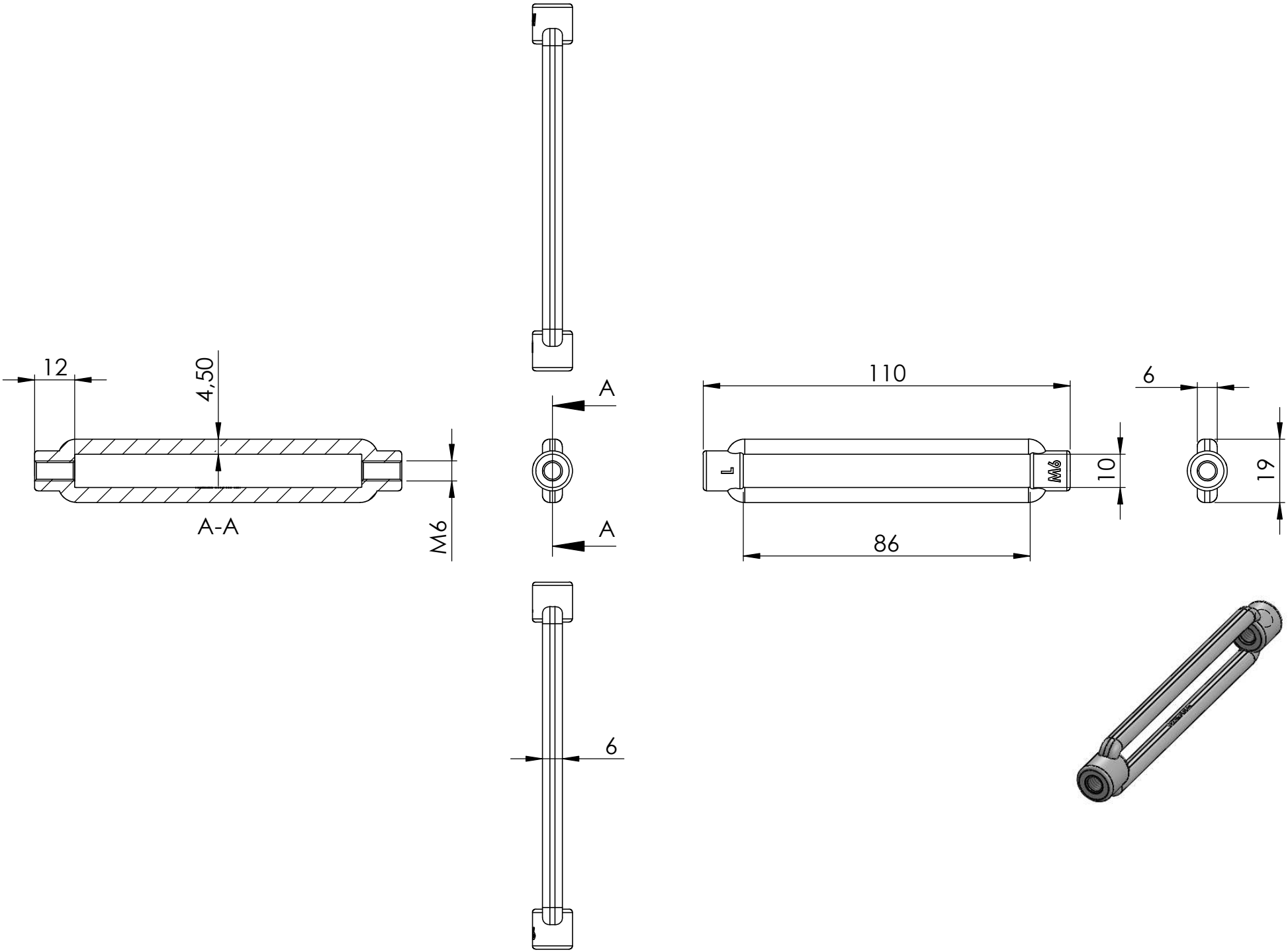
12
4,50
A-A
M6
A
A
6
110
86
10
M6
6
19

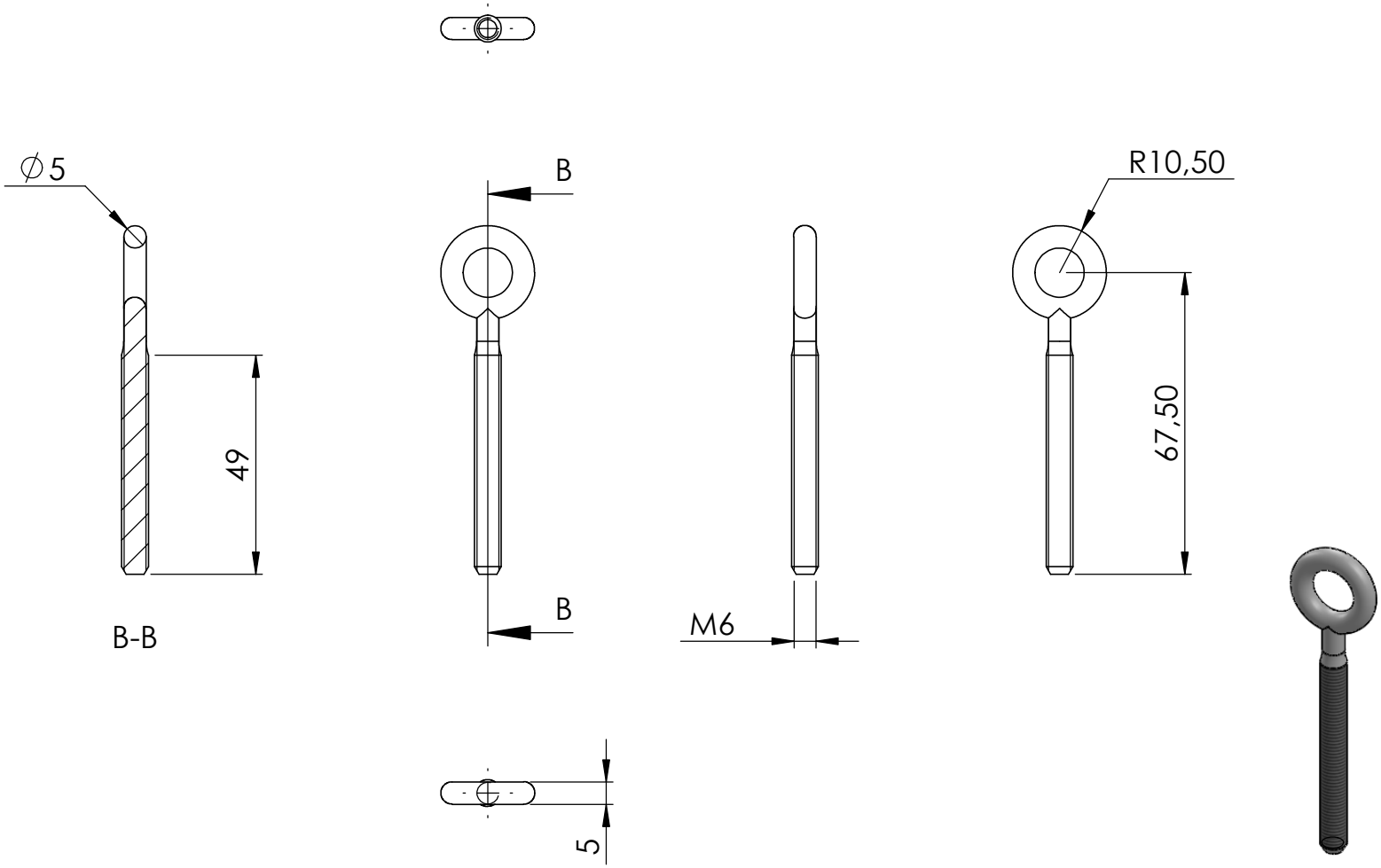
∅5
49
B-B
B
B
M6
R10,50
67,50
5

Linksgewinde!

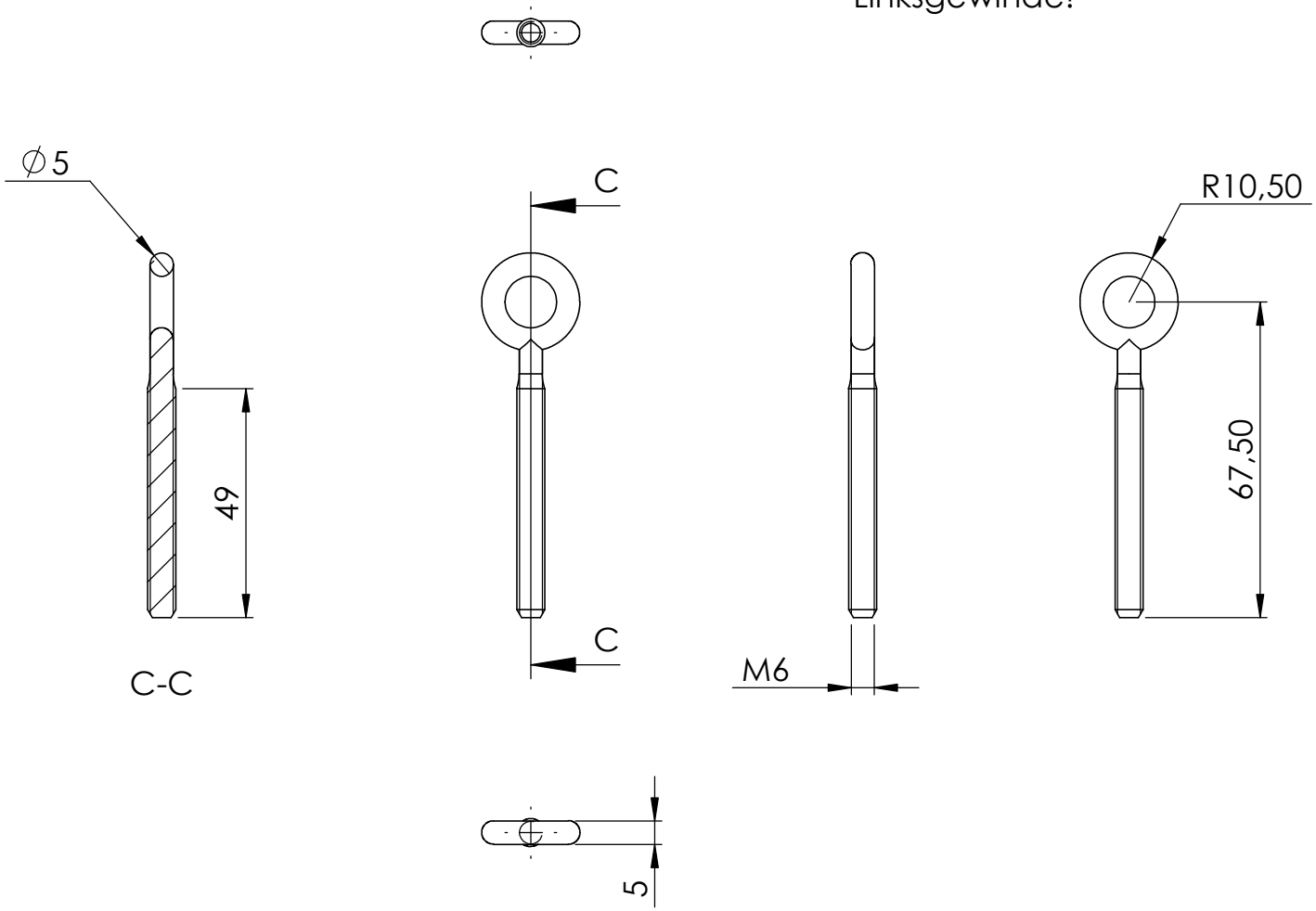

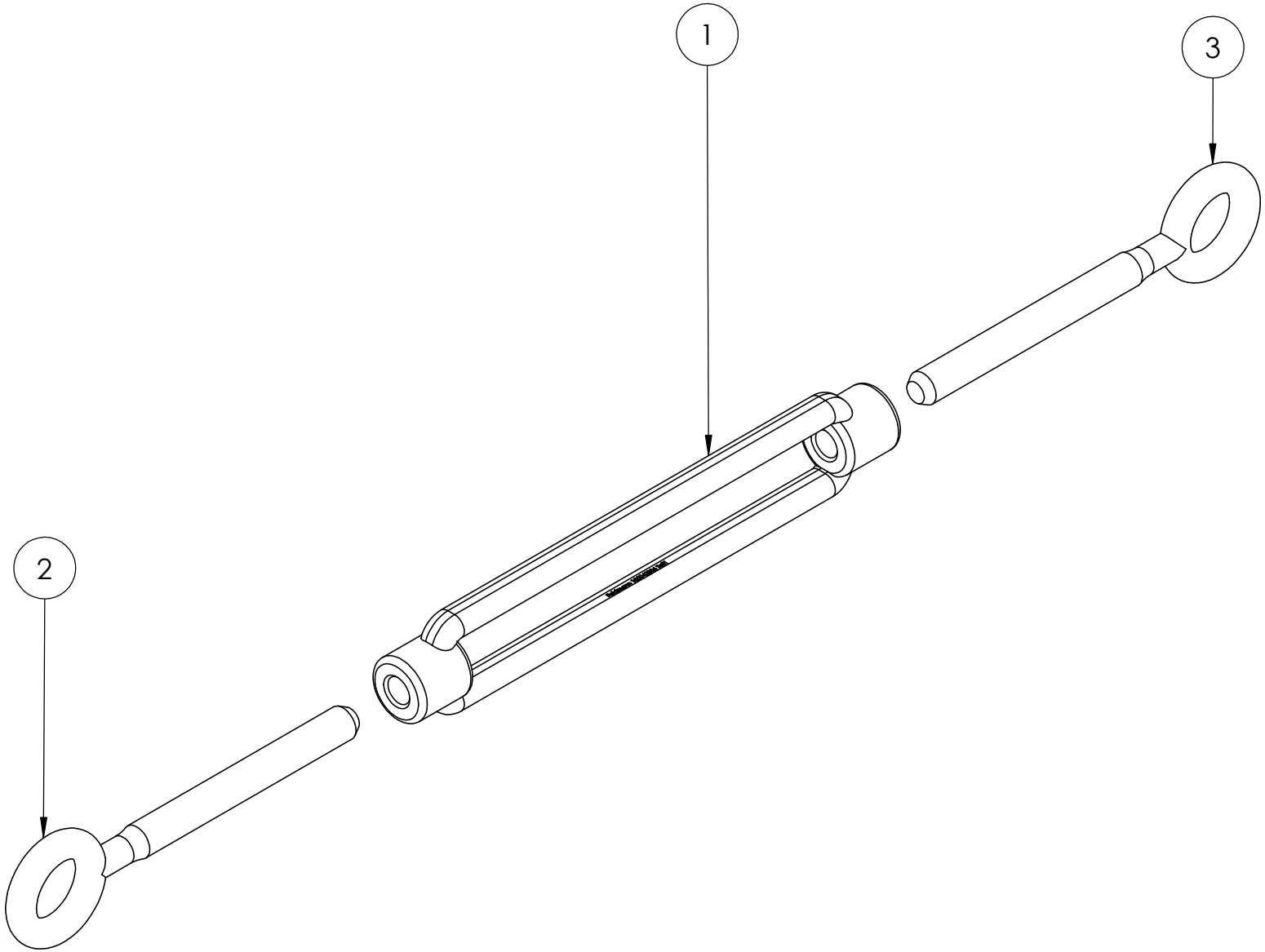
1
2
3