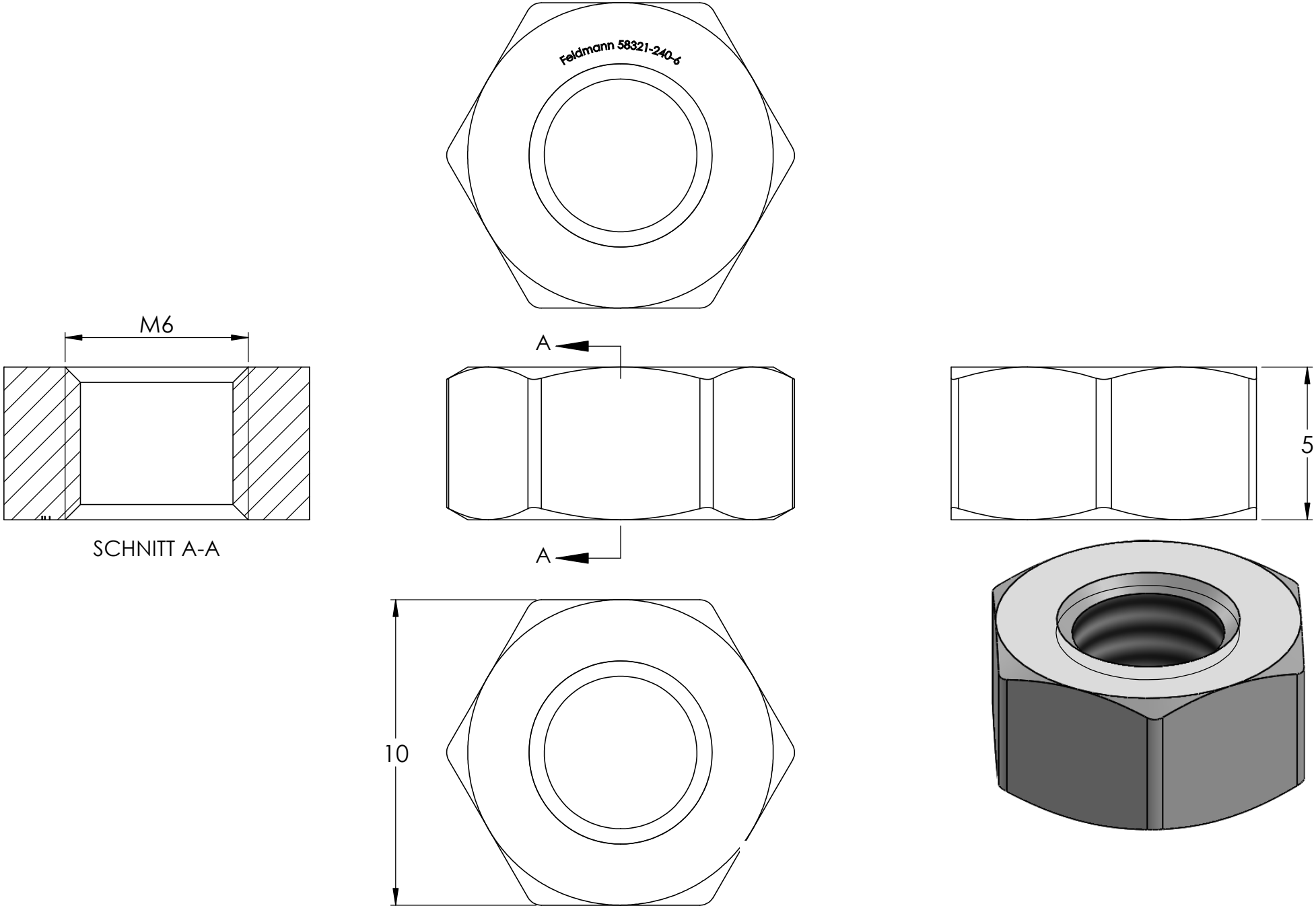
Feldmann 58321-240-6
M6
A
A
5
SCHNITT A-A
10