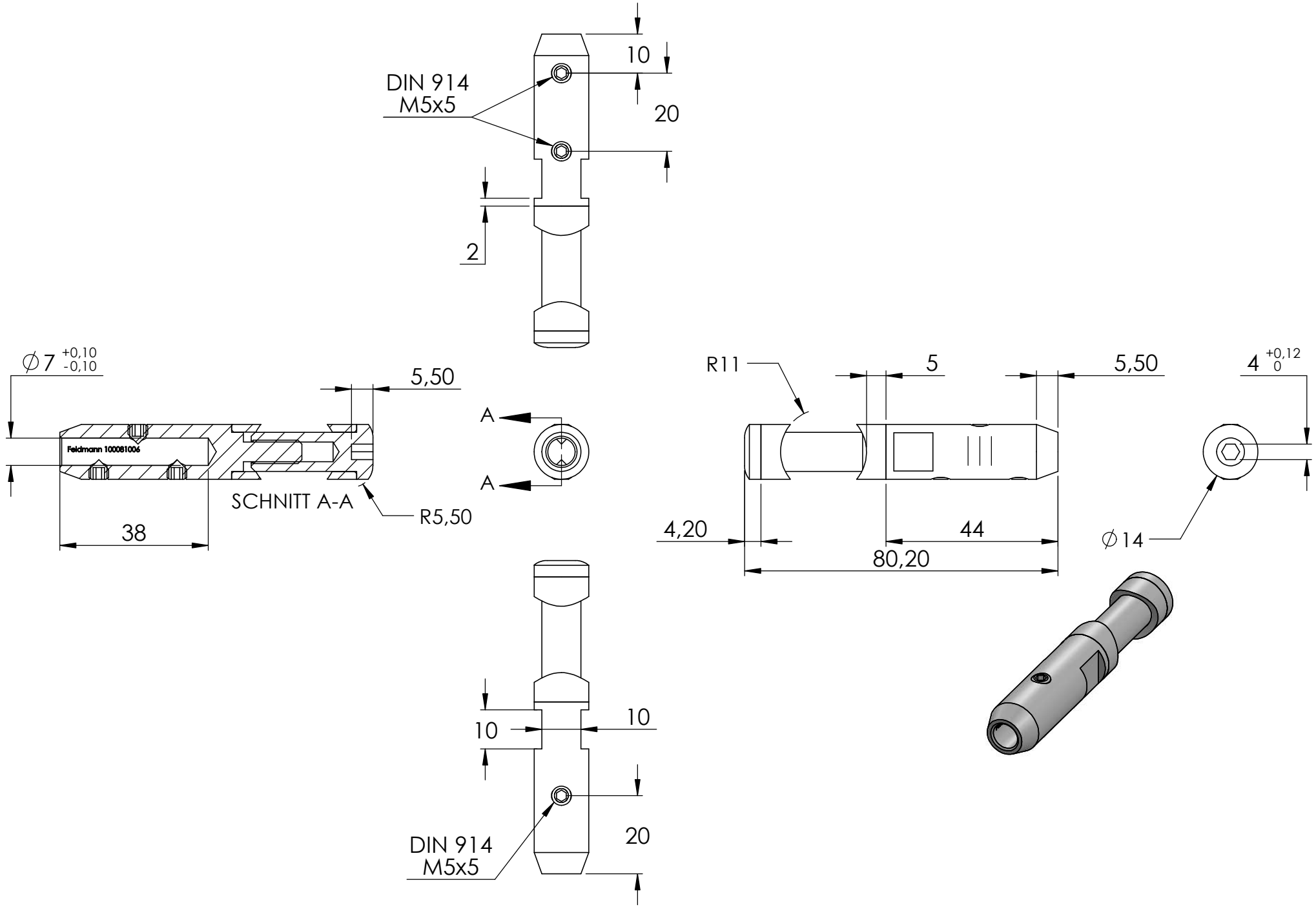
DIN 914
M5x5
10
20
2
∅7 +0,10 -0,10
5,50
Feldmann 100081006
SCHNITT A-A
R5,50
38
A
A
R11
5
5,50
4 +0,12 0
4,20
44
80,20
∅14
10
10
20
DIN 914
M5x5

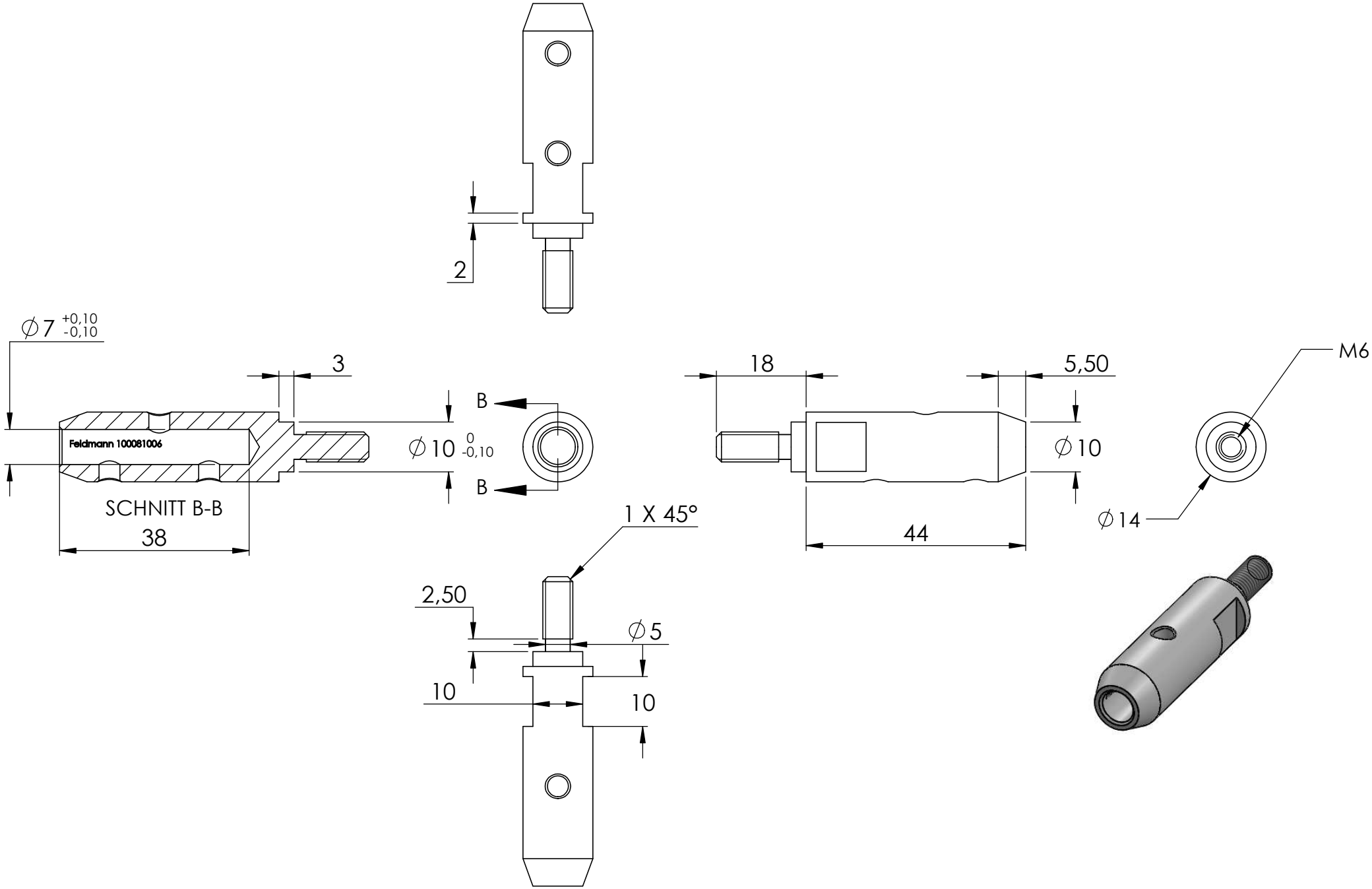
2
∅7 +0,10 -0,10
3
B
B
∅10 0 -0,10
Feldmann 100081006
SCHNITT B-B
38
18
5,50
∅10
44
M6
∅14
1 X 45°
2,50
∅5
10
10

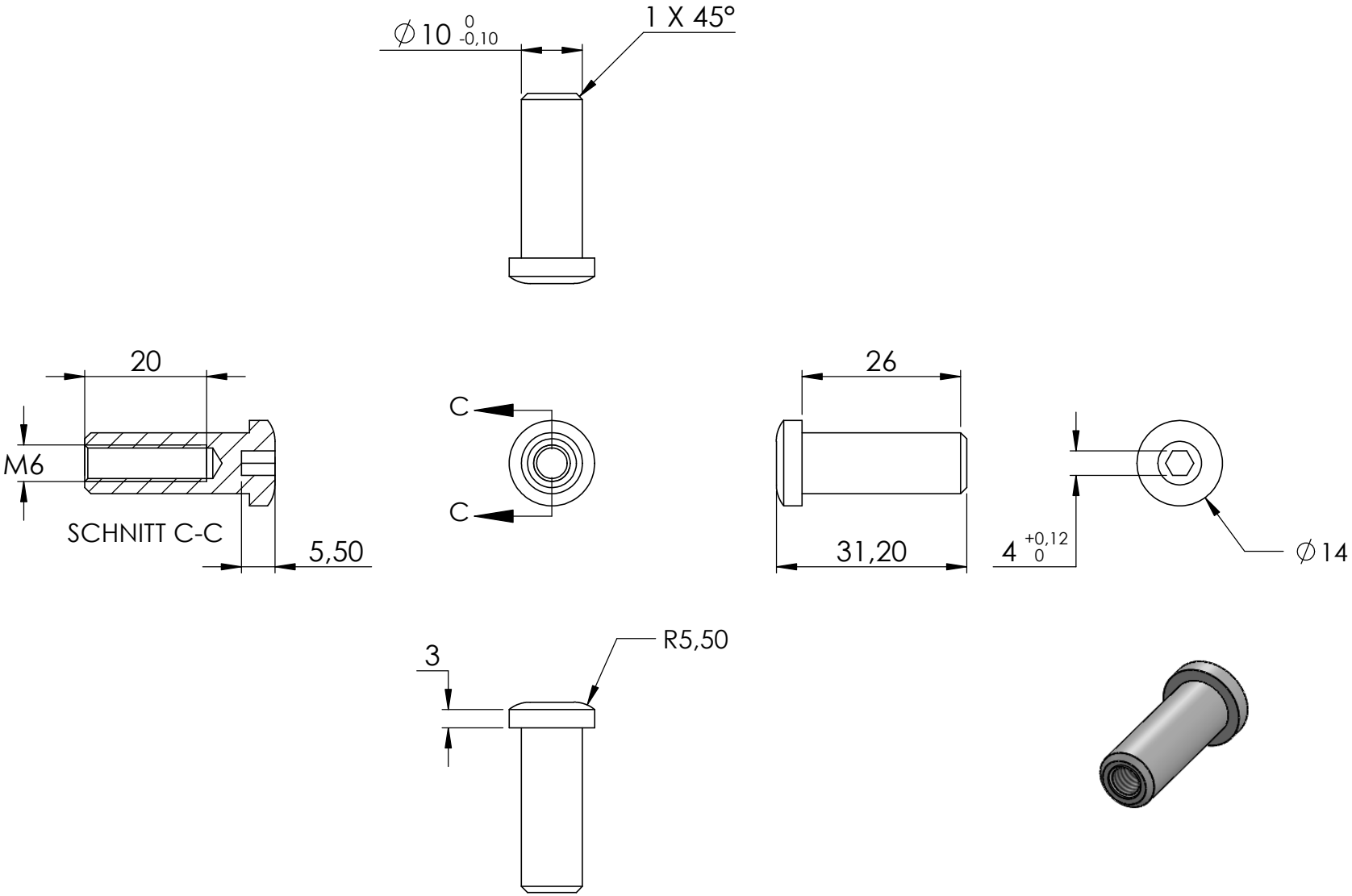
∅10 0 -0,10
1 X 45°
20
M6
SCHNITT C-C
5,50
C
C
26
31,20
4 +0,12 0
∅14
3
R5,50

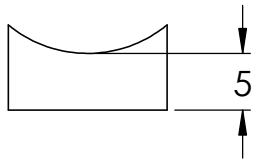

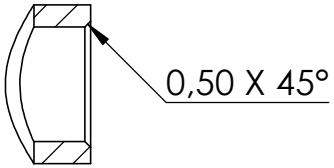

SCHNITT D-D

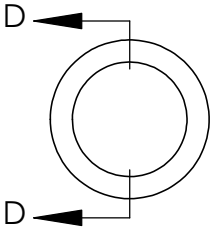

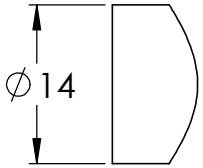

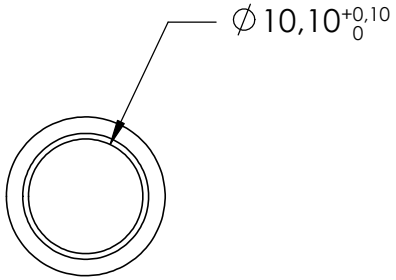

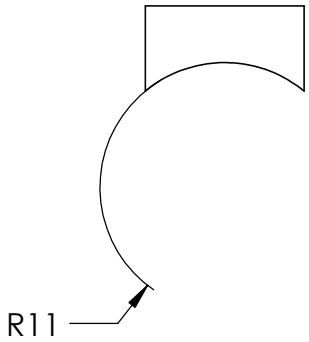

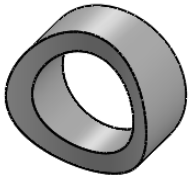
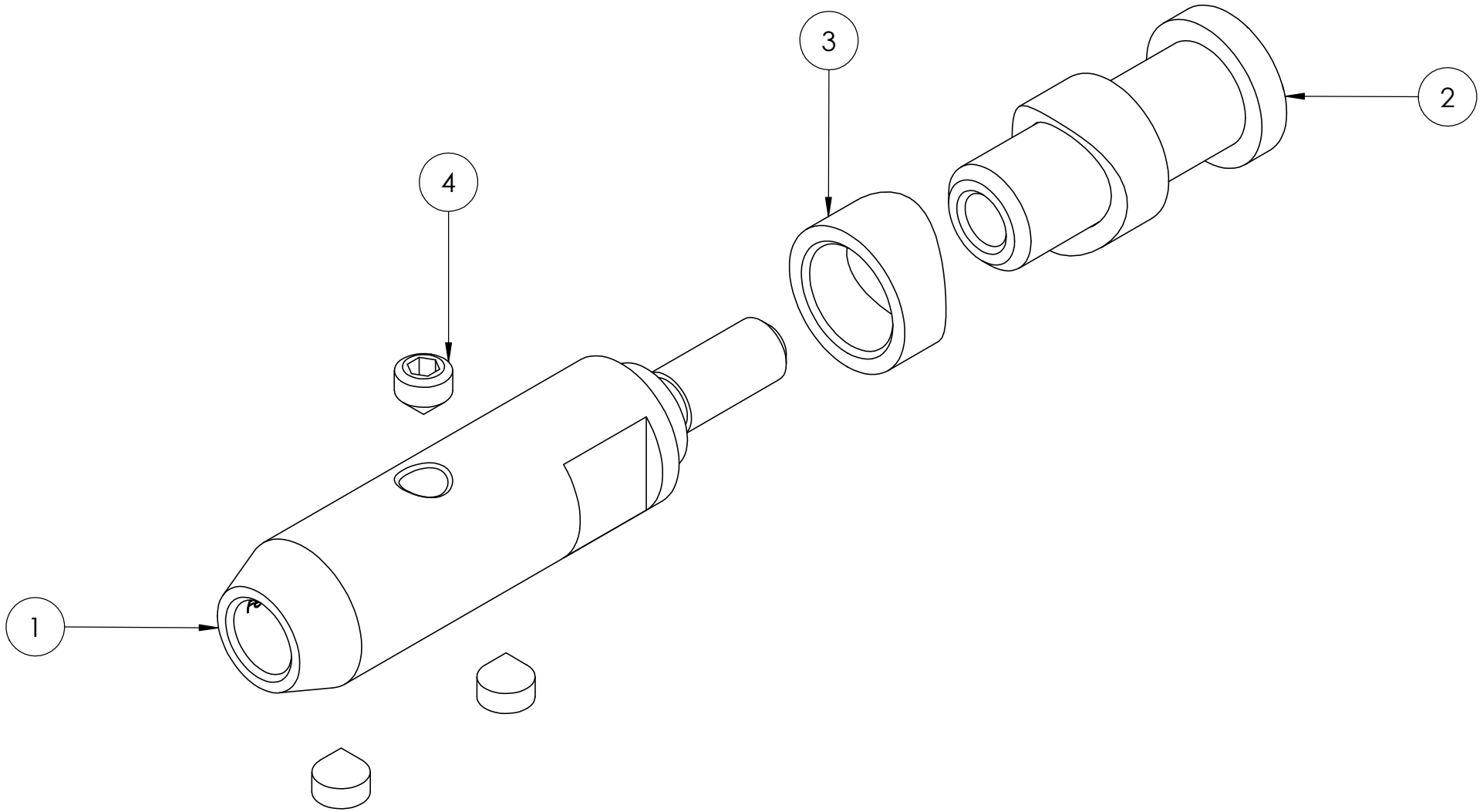
4	DIN914 M5x5	3